ՍԱՌԸ, ՏԱՔ ՋՐԱՄԱՏԱԿԱՐԱՐՄԱՆ, ԿԵՆՑԱՂԱՅԻՆ ԿՈՅՈՒՂՈՒ ԵՎ ԱՆՁՐԵՎԱՁՐԵՐԻ ՀԵՌԱՑՄԱՆ ՑԱՆՑԵՐԻ ԲԱՑԱՏՐԱԳԻՐ

ՍԱՌԸ, ՏԱՔ ՋՐԱՄԱՏԱԿԱՐԱՐՄԱՆ, ԿԵՆՑԱՂԱՅԻՆ ԿՈՅՈՒՂՈՒ ԵՎ ԱՆՁՐԵՎԱՁՐԵՐԻ ՀԵՌԱՑՄԱՆ ՑԱՆՑԵՐԻ ՆԱԽԱԳԻԾԸ ՄՇԱԿՎԱԾ Է ԸՍՏ ՃԱՐՏԱՐԱՊԵՏԱԿԱՆ ԳԾԱԳՐԵՐԻ:

ՇԵՆՔԻ ՀԱՐԿԱՅՆՈՒԹՅՈՒՆԸ՝ ԵՐԿՈՒ ՀԱՐԿ ԵՎ ՆԿՈՒՂ:

ՇԵՆՔՈՒՄ ՆԱԽԱԳԾՎԵԼ ԵՆ ՍԱՌԸ, ՏԱՔ ՋՐԱՄԱՏԱԿԱՐԱՐՄԱՆ, ԿԵՆՑԱՂԱՅԻՆ ԿՈՅՈՒՂՈՒ ԵՎ ԱՆՁՐԵՎԱՁՐԵՐԻ ՀԵՌԱՑՄԱՆ ՑԱՆՑԵՐ:

ՆԱԽԱԳԻԾԸ ԿԱՏԱՐՎԱԾ Է ՀԱՄԱՁԱՅՆ ԳՈՐԾՈՂ ՇՆ ԵՎ Կ 2.04-01.85-Ի ՆՈՐՄԵՐԻ:

ՀԱՇՎԱՐԿԱՅԻՆ ՏՎՅԱԼՆԵՐ

ՑԱՆՑԻ ԱՆՎԱՆՈՒՄԸ	ՊԱՀԱՆՋՎՈՂ ՃՆՇՈՒՄԸ	ՀԱՇՎԱՐԿԱՅԻՆ ԵԼՔԵՐ		ՀԱԿ. ԿԱՐԻՔ Լ / ՎՐԿ
		ԽՄ/ԺԱՄ	Լ / ՎՐԿ	
ՍԱՌԸ ՋՈՒՐ	26	3,672	1,02	2,5
ԿՈՅՈՒՂԻ			2,62	

ՍԱՌԸ ՋՐԻ ՍՆՈՒՑՈՒՄԸ ԿԱՏԱՐՎՈՒՄ Է ԿԻՑ ՓՈՂՈՑՈՎ ԱՆՑՆՈՂ Փ100 ՄՄ ՋՐԱԳԾԻՑ Փ 50 ՄՄ ԽՈՂՈՎԱԿՈՎ : ՄԻԱՑՄԱՆ ԿԵՏՈՒՄ ՆԱԽԱՏԵՍԵԼ ՓԱԿԱՆԱՅԻՆ ՀՈՐ Փ1500 ԴԻՏԱՀՈՐՈՒՄ ՆԱԽԱՏԵՍԵԼ ՊՈՂՊԱՏԵ Փ40 ԿՑՈՐԴԻՉ, L=0,2 ՊԱՐՈՒՐԱԿՈՎ, ԿՑԱՄԱՍ Փ40x50, ՓԱԿԱՆ Փ40: ՆՈՒՅՆ ԴԻՏԱՀՈՐՈՒՄ ԳՈՐԾՈՂ ԳԾԻ ՎՐԱ ՆԱԽԱՏԵՍԵԼ ՀԱԿԱՀՐՈՂԵՀԱՅԻՆ ՀԻԴՐԱՆՏ Փ80, ԿՑԱՇՈՒՐԹ ԵՎ ՊՈՂՊԱՏԵ ԿՑՈՐԴԻՉ Փ89, L=0.2 ԿՑԱՇՈՒՐԹՈՎ:

ՄԱՆԿԱՊԱՐՏԵԶԻ ՏԱՐԱԾՔՈՒՄ ՆԱԽԱՏԵՍԵԼ ՋՐԱՁԱՓԱԿԱՆ ԴԻՏԱՀՈՐ Փ1000, ՈՐՈՒՄ ՆԱԽԱՏԵՍԵԼ, ՈՐՈՒՄ Փ32 ՓԱԿԱՆ, ՋՐԱՁԱՓ, ՖԻԼՏՐ: ՇԵՆՔ ՄՏՆՈՂ ԽՈՂՈՎԱԿԱՇԱՐԸ ԸՆԴՈՒՆԵԼ Փ50 ՄԻԱՑՆԵԼՈՎ ՆԵՐՔԻՆ ՋՐԱՄԱՏԱԿԱՐԱՐՄԱՆ ՑԱՆՑԻՆ: ՆԵՐՔԻՆ ՋՐԱՄԱՏԱԿԱՐԱՐՄԱՆ ՑԱՆՑԸ ՀԱՍՑՆԵԼ ՄԻՆՉԵՎ ԿԱԹՍԱՅԱՏՈՒՆ, ԿԱԹՍԱՅԱՏՆԻՑ ՍԱՌԸ ՋՐԻ ԽՈՂՈՎԱԿԻՆ ՁՈՒԳԱՀԵՌ ՆԱԽԱՏԵՍԵԼ ՏԱՔ ՋՐԻ ԽՈՂՈՎԱԿ ԻՐ ՇՇՐՋԱՊՏՈՒՅՏԻ ԽՈՂՈՎԱԿՈՎ: ՍԱՌԸ ՋՐԻ ԽՈՂՈՎԱԿԻ ՀԵՏ ՁՈՒԳԱՀԵՌ ՄԻԱՑՆԵԼ ՍՊԱՌՈՂ ՍԱՆ-ՍԱՐՔԵՐԻՆ:

ՏԱՔ, ՍԱՌԸ ՋՐԱՄԱՏԱԿԱՐԱՐՄԱՆ ԽՈՂՈՎԱԿԱՇԱՐԵՐԸ ՆԱԽԱՏԵՍՎԱԾ ԵՆ ՀԱՏԱԿԻ ՏԱԿՈՎ, ԵՎ ՄԱՍՆԱԿԻ ՆԿՈՒՂԱՅԻՆ ՀԱՐԿԻ ԱՌԱՍՏԱՂԻ ՏԱԿՈՎ, ՈՐՈՆՔ ՄԵԿՈՒՍԱՑՆԵԼ ՌԵՏԻՆԵ ՄԵԿՈՒՍԻՉՆԵՐՈՎ ՀԱՏԱԿԻ ՄԵՋ ԻՍԿ ՆԿՈՒՂԱՅԻՆ ՀԱՐԿՈՒՄ ԽՈՂՈՎԱԿՆԵՐԸ ՓԱԹԱԹԵԼ ՀԱՆՔԱՅԻՆ ԲԱՄԲԱԿՈՎ ԵՎ ՄԵԿՈՒՍԱՑՆԵԼ ԱԼՅՈՒՄԻՆԵ ԹԵՐԹՈՎ:

Ջ1, S3, S4-Ի ՈՒՂՂԱՁԻԳ ԿԱՆԳՆԱԿՆԵՐԸ ՆԱԽԱՏԵՍՎԱԾ ԵՆ ՈՒՂՂԱՁԻԳ ՀՈՐԱՆՆԵՐՈՒՄ: ՆԵՐՔԻՆ ՀԱԿԱՀՐՈՂԵՀԱՅԻՆ ՑԱՆՑԸ ՆԱԽԱՏԵՍՎԱԾ Է ՀԱՄԱԿՑՎԱԾ ՆԵՐՔԻՆ ՋՐԱՄԱՏԱԿԱՐԱՐՄԱՆ ՑԱՆՑԻ ՀԵՏ:

ՑԱՆՑԻ ՀԱՄԱՐ ՆԱԽԱՏԵՍՎԱԾ ԵՆ ՊՈԼԻՊՐՈՊԻԼԵՆԵ ԽՈՂՈՎԱԿՆԵՐ Փ32-15 ՄՄ ԵՎ ՊՈՂՊԱՏԵ ԽՈՂՈՎԱԿ Փ50

ՏԱՔ ՋՐԱՄԱՏԱԿԱՐԱՐՈՒՄԸ ՆԱԽԱՏԵՍՎԱԾ Է ԱՆՀԱՏԱԿԱՆ ԿԱԹՍԱՅԱՏՆԻՑ:

ԿԵՆՑԱՂԱՅԻՆ ԿԵՂՏԱՋՐԵՐԸ ՍԱՆ-ՍԱՐՔԵՐԻՑ ԻՆՔՆԱՀՈՍ ՀԱՎԱՔՎՈՒՄ ԵՎ ՀԵՌԱՑՎՈՒՄ ԵՆ ՆԵՐՔԻՆ ՑԱՆՑԻ ՄԻՋՈՑՈՎ ԴԵՊԻ ԿՈՅՈՒՂՈՒ ԲԱԿԱՅԻՆ ՑԱՆՑ, ԱՅՆՈՒՀԵՏԵՎ ՄԻԱՑՆԵԼՈՎ ՄԱՆԿԱՊԱՐՏԵԶԻ ՏԱՐԱԾՔԻՆ ՀԱՐՈՂ ՄԱՍՈՒՄ ԳՏՆՎՈՂ ՔԱՂԱՔԱՅԻՆ ԿՈՅՈՒՂՈՒ ԴԻՏԱՀՈՐԻՆ:

ՑԱՆՑԵՐԻ ՀԱՄԱՐ ՆԱԽԱՏԵՍՎԱԾ ԵՆ ՊՈԼԻԷԹԻԼԵՆԵ ԽՈՂՈՎԱԿՆԵՐ Փ150 -50ՄՄ: ՆԿՈՒՂՈՒՄ ՆԻՇԵՐԻ ԱՆԲԱՎԱՐԱՐՈՒԹՅԱՆ ՊԱՏՃԱՌՈՎ ՆԿՈՒՂԻՑ ԿԵՂՏԱՋՐԵՐԸ ՀԵՌԱՑՆԵԼ ՊՈՄՊԻ ՄԻՋՈՑՈՎ ՈՐԻ ՀԱՄԱՐ ՆԱԽԱՏԵՍՎԱԾ Է ԱՐՏԱԴՐՈՒԹՅԱՆ ՊՈՄՊԻ ԻՐ ԲԱՔՈՎ:ՏԵՍ ԱՌԱՆՁԻՆ ԳԾԱԳԻՐ:

ՀԱՏԱԿԱԳԾՈՒՄ	ՍԽԵՄԱՅՈՒՄ	ՆՇԱՆՆԵՐԻ ԱՆՎԱՆՈՒՄԸ
1	2	3
.....Ջ1.....	.....Ջ1.....	ՍԱՌԸ ՋՐԻ ՆԱԽԱԳ. ԽՈՂՈՎԱԿ
.....Կ1.....	.....Կ1.....	ԿՈՅՈՒՂՈՒ.....
.....S3.....	.....S3.....	ՏԱՔ ՋՐԻ ԽՈՂՈՎԱԿ ԽՈՂՈՎԱԿ
.....⋈.....	.....⋈.....	ՓԱԿԱՆ
Հ		ՀՈՍԱԿ
ԼԿ		ԼՎԱՑԱՐԱՆ
ՁԿ		ՁՈՒԳԱՐԱՆԱԿՈՆՔ
		ՍՏՈՒԳԻՉ
Կ.Կ1	Կ.Կ1	ԿՈՅՈՒՂՈՒ ԿԱՆԳՆԱԿ
Կ.Ջ 1	Կ.Ջ 1	ՍԱՌԸ ՋՐԻ ԿԱՆԳՆԱԿ
ԽՏ/L		ԽՈՐԸ ՏԱԿԴԻՐ/ԼՈԳԱՐԱՆ
		ՋՐԱՁԱՓ
ԽԿ		ԽՈՀԱՆՈՑԱԿՈՆՔ
		ԳՈՐԾՈՂ ԴԻՏԱՀՈՐ
		ՆԱԽԱԳԾԱՅԻՆ ԴԻՏԱՀՈՐ

ԱՆՁՐԵՎԱՁՐԵՐԸ ՀԱՐԹ ՏԱՆԻՔԻՑ Փ150 ԱՆՁՐԵՎՈՐՍԻՉՆԵՐԻ ՄԻՋՈՑՈՎ ՀԱՎԱՔՎՈՒՄ, ՆԵՐՔԻՆ ՑԱՆՑՈՎ ՀԵՌԱՑՎՈՒՄ ԵՆ ԴԵՊԻ ԴՈՒՐՍ ԱՁԱՏ ՄԱԿԵՐԵՎՈՒՅԹԻ ՎՐԱ:

ՑԱՆՑԵՐԻ ՀԱՄԱՐ ՆԱԽԱՏԵՍՎԱԾ ԵՆ ՊՈԼԻԷԹԻԼԵՆԵ ԽՈՂՈՎԱԿՆԵՐ Փ150 ՄՄ: ԽՈՂՈՎԱԿՆԵՐՆ ԱՄՐԱՑՆԵԼ ՊԱՏԻ ՎՐԱ ՄԵՏԱՂԱԿԱՆ ԷԼԵՄԵՆՏՆԵՐՈՎ:

ԿԵՆՑԱՂԱՅԻՆ ԿՈՅՈՒՂՈՒ ՄԱՅՐՈՒՂՈՒ ՑԱՆՑԵՐԸ ՆԱԽԱՏԵՍՎԱԾ ԵՆ ԱՌԱՋԻՆ ՀԱՐԿԻ ՀԱՏԱԿԻ ՏԱԿՈՎ ԵՎ ՄԱՍՆԱԿԻ ՆԿՈՒՂԱՅԻՆ ՀԱՐԿԻ ԱՌԱՍՏԱՂԻ ՏԱԿՈՎ ՈՐՈՆՔ ՋԵՐՄԱՄԵԿՈՒՍԱՑՆԵԼ ՀԱՆՔԱՅԻՆ ԲԱՄԲԱԿՈՎ ԵՎ ՓԱԹԱԹԵԼ ԱԼՅՈՒՄԻՆԵ ԹԵՐԹՈՎ:

ԱՇԽԱՏԱՆՔՆԵՐԸ ԿԱՏԱՐԵԼ ՏԵՂՈՒՄ ՓԱՍՏԱՑԻ ԻՐԱՎԻՃԱԿԻՑ ԵԼՆԵԼՈՎ:

ՑԱՆՑԵՐԻ ՎՐԱ ՆԱԽԱՏԵՍՎԱԾ ԵՆ ԴԻՏԱՀՈՐԵՐ ՍՏՈՒԳՈՒՄՆԵՐ ԿԱՏԱՐԵԼՈՒ ԵՎ ՀԵՏԱԳԱ ՇԱՀԱԳՈՐԾՄԱՆ ՀԱՄԱՐ: ՆԱԽԱԳԾԱՅԻՆ ԱՇԽԱՏԱՆՔՆԵՐԸ ԿԱՏԱՐՎԱԾ ԵՆ ՀՀ-ՈՒՄ ԳՈՐԾՈՂ ՆՈՐՄԵՐԻ ԵՎ ԿԱՆՈՆՆԵՐԻ ՀԱՄԱՁԱՅՆ:

Փոփ	քան.	Թեր	Փաստ	Ստոր	Ամ	ՊԱՏՎԻՐԱՏՈՒ՝ ՄԱՍԻՍԻ ՀԱՄԱՅՆՔԱՊԵՏԱՐԱՆ ՊԱՅՄԱՆԱԳԻՐ ԾԱԾԿԱԳԻՐ / N ԱՄՍՀ-ԳՀԾՁԲ-22/63-6 /			
						ՀՀ ԱՐԱՐԱՏԻ ՄԱՐԶ, ՄԱՍԻՍ ՀԱՄԱՅՆՔ , ՆՈՐԱՄԱՐԳ ԳՅՈՒՂԻ ՄԱՆԿԱՊԱՐՏԵԶԻ ՇԵՆՔԻ ՎԵՐԱԿԱՌՈՒՑՄԱՆ ԱՇԽԱՏԱՆՔԱՅԻՆ ՆԱԽԱԳԻԾ			
Տնօրեն		Ա.Պողոսյան				ՋՐԱՄԱՏԱԿԱՐԱՐՈՒՄ ԵՎ ՋՐԱՀԵՌԱՑՈՒՄ	Փուլ	Թերթ	Թերթեր
							ԱՆ	ՋԿ-1	29
Նախագծեց		Գ. Մաղաթյան				ԱՌԱՋՆՈՐԴՈՂ ԹԵՐԹ	<Ա-Էն Քոնսթրաքշն > ՍՊԸ an_const@mail.ru		

ԳԼԽԱՎՈՐ ՀԱՏԱԿԱԳԻԾ Մ1:500

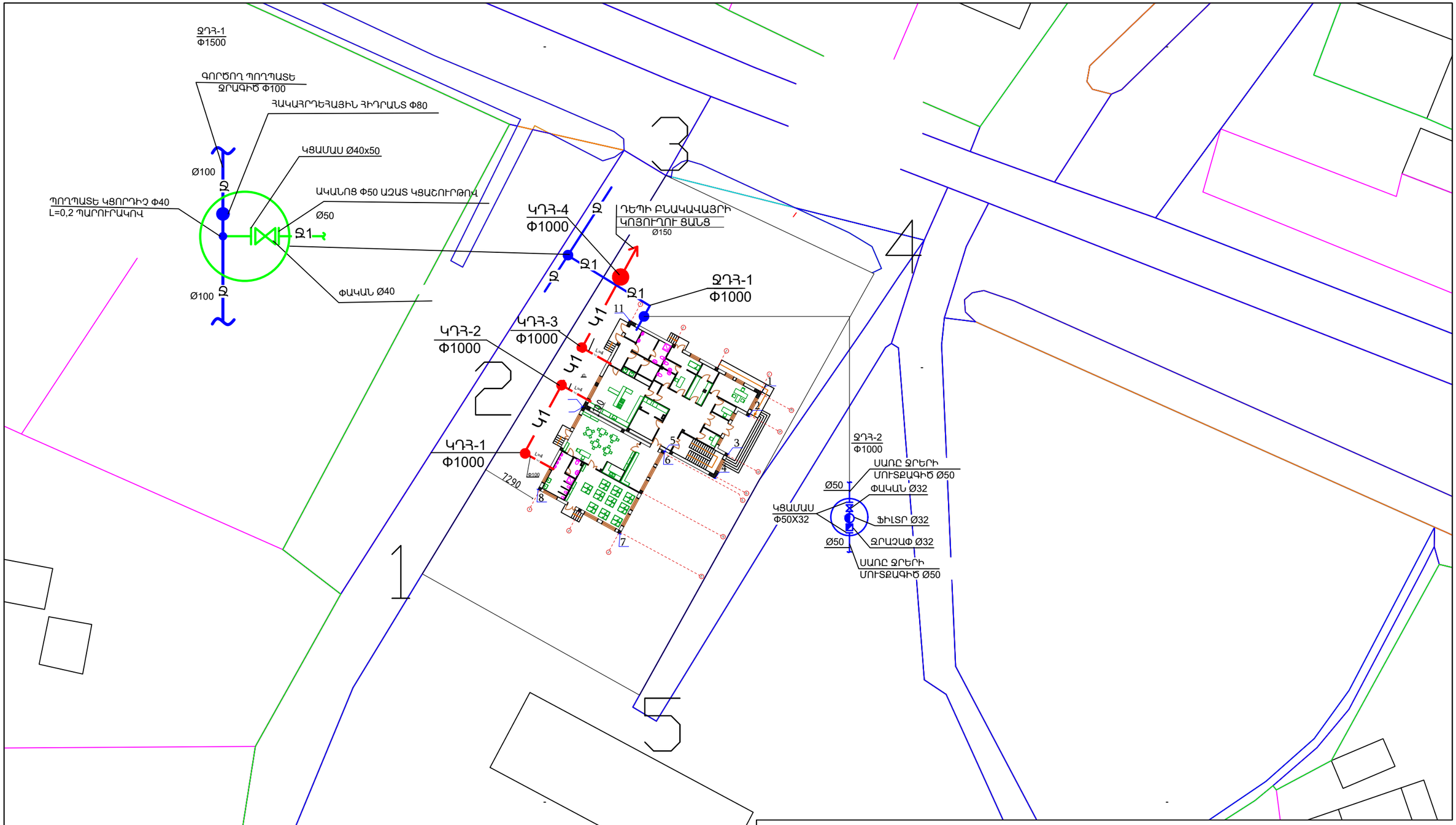

Փոփ	քան.	Թեր	Փաստ	Ստորագրություն	Ամսաթիվ
Տնօրեն		Ա.Պողոսյան			
Նախագծեց		Գ. Մաղաթյան			

ՊԱՏՎԻՐԱՏՈՒ՝ ՄԱՍԻՍԻ ՀԱՄԱՅՆՔԱՊԵՏԱՐԱՆ
ՊԱՅՄԱՆԱԳԻՐ ԾԱԾԿԱԳԻՐ / N ԱՄՍՀ-ԳՀԾՁԲ-22/63-6 /

ՀՀ ԱՐԱՐԱՏԻ ՄԱՐԶ, ՄԱՍԻՍ ՀԱՄԱՅՆՔ , ՆՈՐԱՄԱՐԳ ԳՅՈՒՂԻ
ՄԱՆԿԱՊԱՐՏԵԶԻ ՇԵՆՔԻ ՎԵՐԱԿԱՌՈՒՑՄԱՆ
ԱՇԽԱՏԱՆՔԱՅԻՆ ՆԱԽԱԳԻԾ

ՋՐԱՄԱՏԱԿԱՐԱՐՈՒՄ ԵՎ ՋՐԱՀԵՌԱՑՈՒՄ

Փուլ	Թերթ	Թերթեր
ԱՆ	ՋԿ-2	29

ԳԼԽԱՎՈՐ ՀԱՏԱԿԱԳԻԾ Մ1:500

<Ա-Էն Քոնսթրաքշն>
ՍՊԸ
an_const@mail.ru

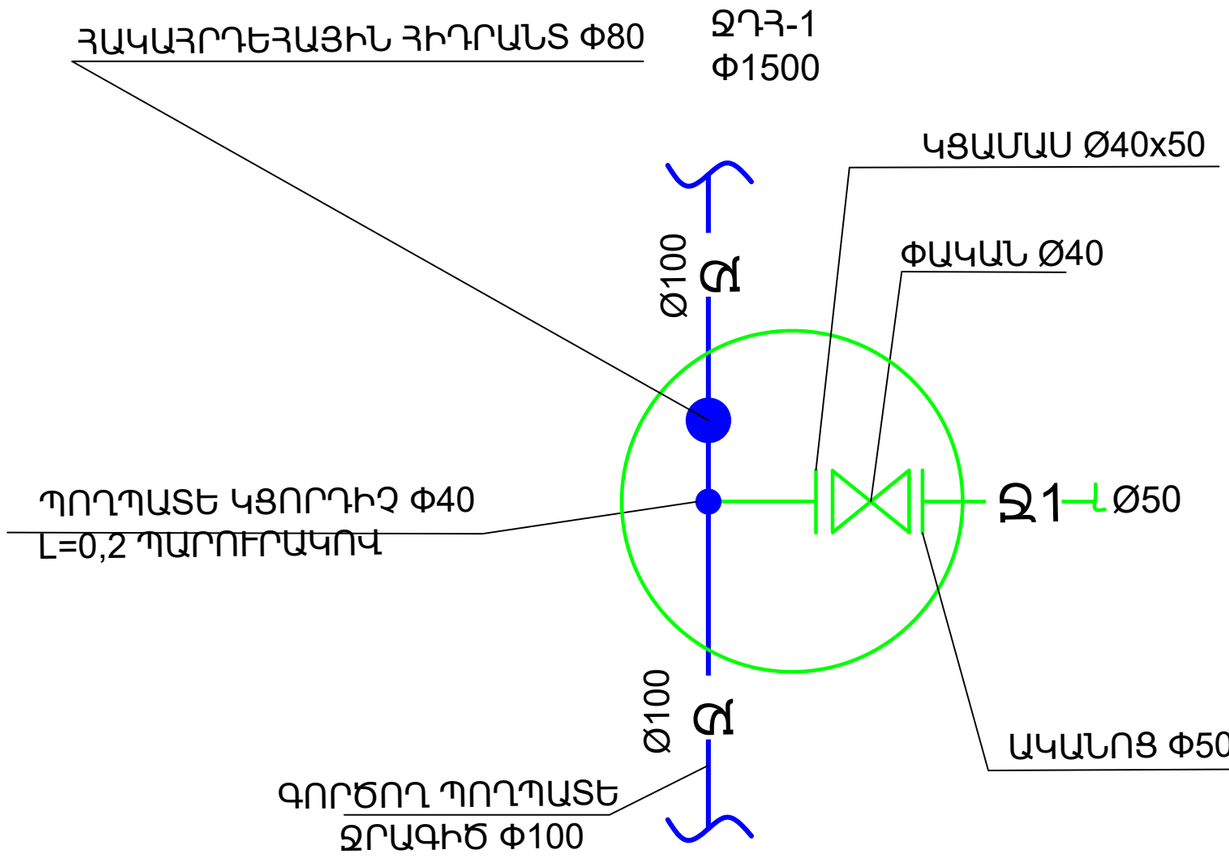

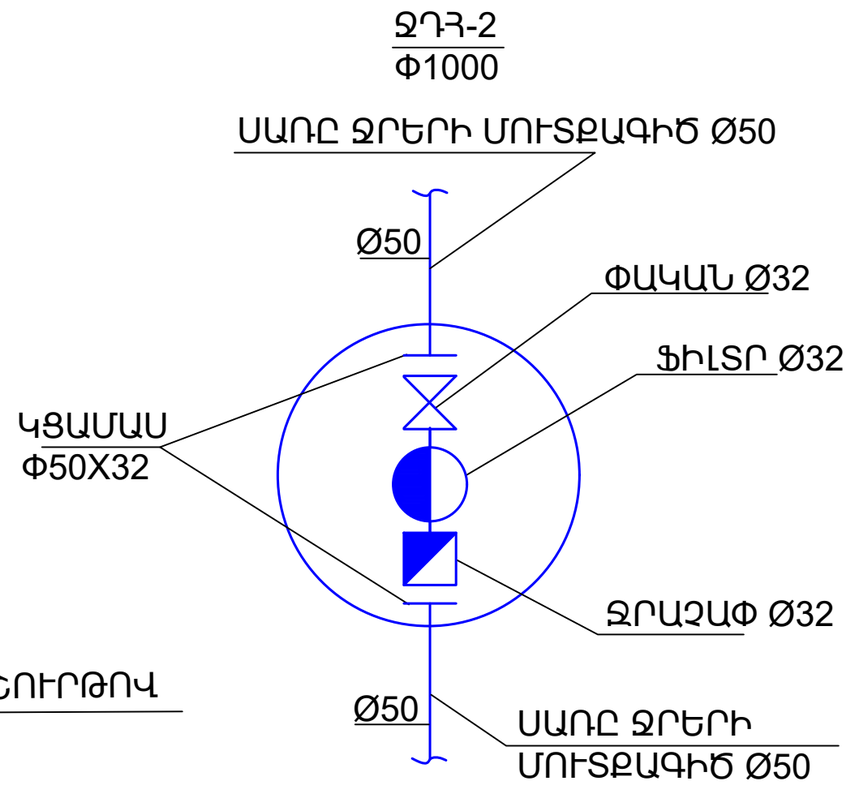

						ՊԱՏՎԻՐԱՏՈՒ՝ ՄԱՍԻՍԻ ՀԱՄԱՅՆՔԱՊԵՏԱՐԱՆ ՊԱՅՄԱՆԱԳԻՐ ԾԱԾԿԱԳԻՐ / N ԱՄՍՀ-ԳՀԾՁԲ-22/63-6 /		
						ՀՀ ԱՐԱՐԱՏԻ ՄԱՐԶ, ՄԱՍԻՍ ՀԱՄԱՅՆՔ , ՆՈՐԱՄԱՐԳ ԳՅՈՒՂԻ ՄԱՆԿԱՊԱՐՏԵԶԻ ՇԵՆՔԻ ՎԵՐԱԿԱՌՈՒՑՄԱՆ ԱՇԽԱՏԱՆՔԱՅԻՆ ՆԱԽԱԳԻԾ		
Փոփ	քան.	Թեր	Փաստ	Ստորագ	Ամս			
						ԶՐԱՄԱՏԱԿԱՐԱՐՈՒՄ ԵՎ ԶՐԱՀԵՌԱՑՈՒՄ	Փուլ	Թերթ	Թերթեր
Տնօրեն		Ա.Պողոսյան					ԱՆ	ԶԿ-3	29
Նախագծեց		Գ. Մադաթյան				ՓԱԿԱՆԱՅԻՆ ՀՈՐ ԶՐԱՁԱՓԱԿԱՆ ՀՈՐ	<Ա-Էն Քոնսթրաքշն >ՍՊԸ an_const@mail.ru	

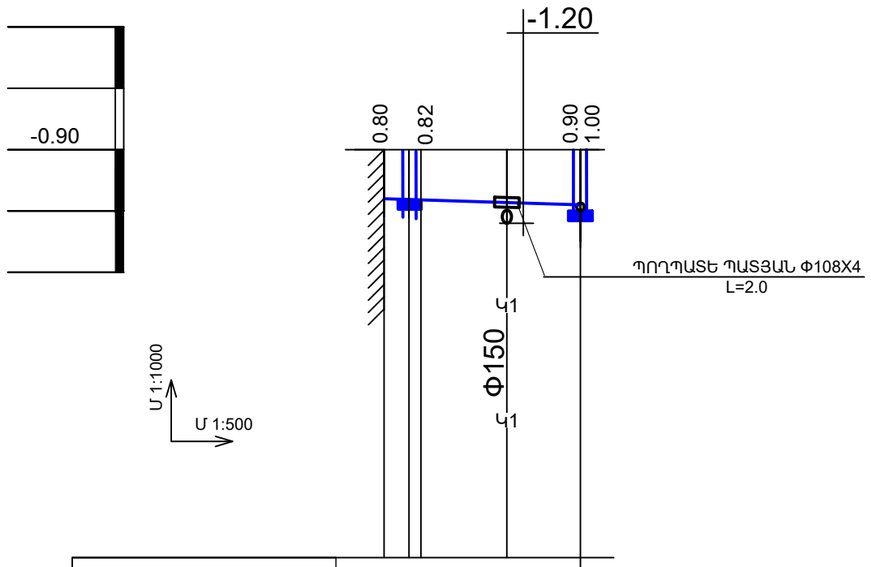

ՀՈՂԻ ՆԻՇԸ	-0.90	-0.90	-0.90	-0.90
ԽՈՂՈՎԱԿԻ ՏԱԿԻ ՆԻՇԸ	-1.70	-1.72	-1.80	-1.90
ԽՈՂՈՎԱԿԻ ԽՈՐՈՒԹՅՈՒՆԸ ԲԱՐՁՐՈՒԹՅՈՒՆԸ	0.80	0.82	0.90	1.00
ԹԵՔՈՒԹՅՈՒՆ / ՀԵՌԱՎՈՐՈՒԹՅՈՒՆ		0,00625 / 16		
ՀԵՌԱՎՈՐՈՒԹՅՈՒՆ		2 1 13		
ՆՇԱՀԱՐՈՒՄ	ԶՐԱՀՈՍՔԱՅԻՆ ՀՈՐ ՆԿ0+16 ՆԿ0+13		ՓԱԿԱՆԱՅԻՆ ՀՈՐ ՀԻԴՐԱՆՏՈՎ ՆԿ0+00	
ՀԱՏԱԿԱԳԻԾ	Φ50 Φ50 Φ150 Կ1 Ա-1 Ջ1 Φ150 Կ1		Φ100 Ջ Ջ Φ100	
ԽՈՂՈՎԱԿԻ ՏՐԱՄԱԳԻԾ	ՊՈԼԻԷԹԻԼԵՆԵ ԽՈՂՈՎԱԿ Φ50		ՊՈՂՊԱՏԵ ՊԱՏՅԱՆ Φ108Χ4 L=2.0	
ՄԵԿՈՒՍԱՑՈՒՄ				
ՏԵՂԱԴՐՄԱՆ ՏԵՍԱԿ		ՍՏՈՐԳԵՏՆՅԱ		

Խրամուղու լայնական կտրվածք

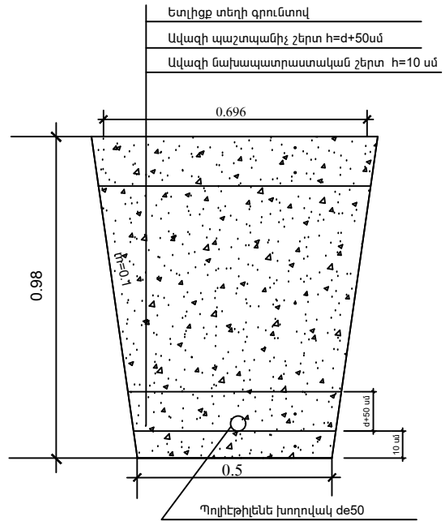

						ՊԱՏՎԻՐԱՏՈՒ՝ ՄԱՍԻՍԻ ՀԱՄԱՅՆՔԱՊԵՏԱՐԱՆ ՊԱՅՄԱՆԱԳԻՐ ԾԱԾԿԱԳԻՐ / N ԱՄՍՀ-ԳՀԾՁԲ-22/63-6 /		
						ՀՀ ԱՐԱՐԱՏԻ ՄԱՐԶ, ՄԱՍԻՍ ՀԱՄԱՅՆՔ , ՆՈՐԱՄԱՐԳ ԳՅՈՒՂԻ ՄԱՆԿԱՊԱՐՏԵԶԻ ՇԵՆՔԻ ՎԵՐԱԿԱՌՈՒՑՄԱՆ ԱՇԽԱՏԱՆՔԱՅԻՆ ՆԱԽԱԳԻԾ		
Փոփ	քան.	Թեր	Փաստ	Ստորագր	Ամս			
						ԶՐԱՄԱՏԱԿԱՐԱՐՈՒՄ ԵՎ ԶՐԱՀԵՌԱՑՈՒՄ	Փուլ	Թերթ	Թերթեր
Տնօրեն		Ա.Պողոսյան					ԱՆ	ԶԿ-4	29
Նախագծեց		Գ. Մադաթյան				ԶՐԱԳԾԻ ԵՐԿԱՅՆԱԿԱՆ ԵՎ ԼԱՅՆԱԿԱՆ ԿՏՐՎԱԾՔ	<Ա-Էն Քոնսթրաքշն > ՍՊԸ an_const@mail.ru	

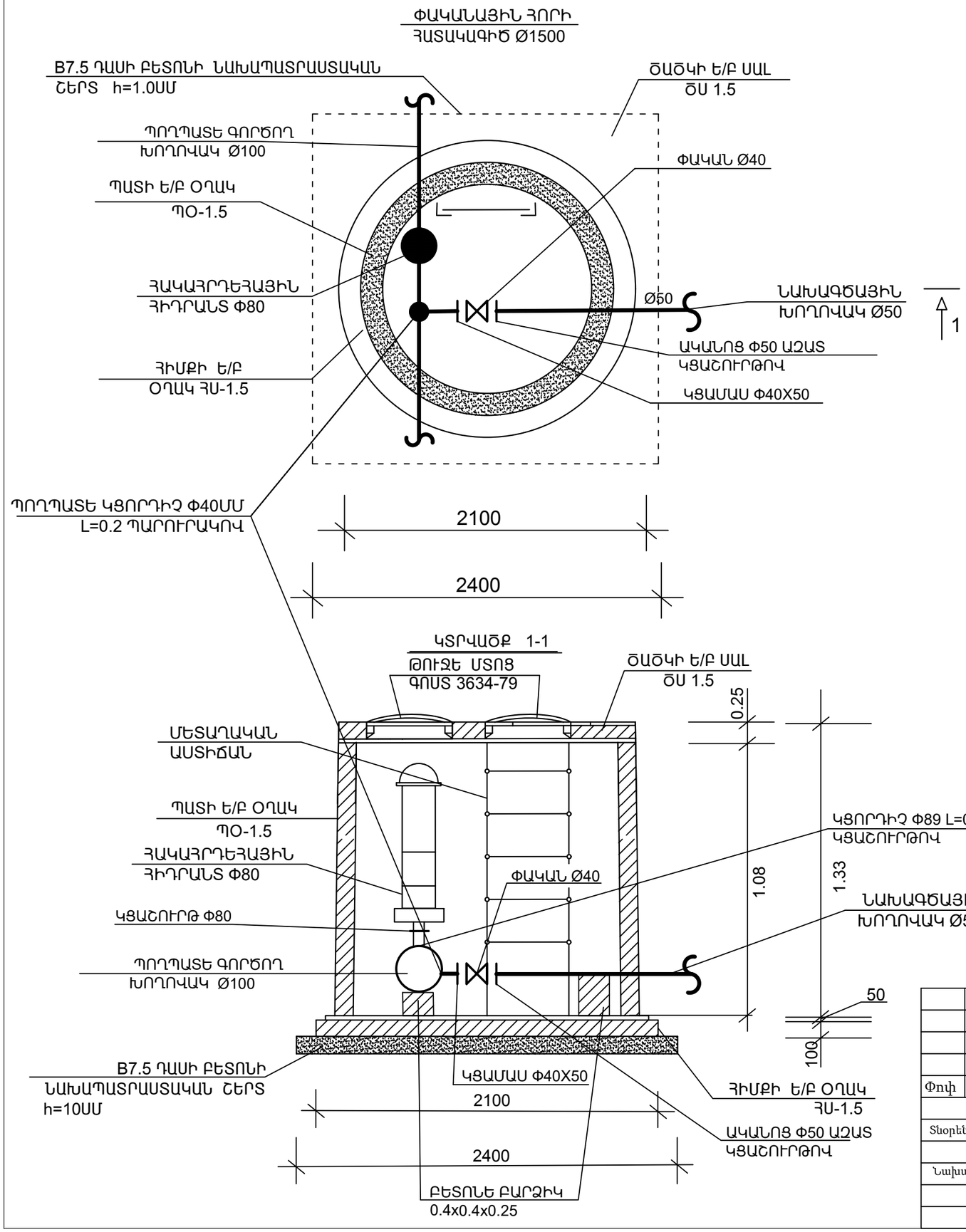

ԴԻՏԱՀՈՐԻ ՄԱՍՆԱԳԻՐ			
1.	B7.5 ԴԱՍԻ ԲԵՏՈՆԻ ՆԱԽԱՊԱՏՐԱՍՏԱԿԱՆ ՇԵՐՏ h=10ՍՄ	Մ³	0.3
2.	ՀԻՄՔԻ Ե/Բ ՕՂԱԿ ՀՍ-1.5	ՀԱՏ	1
3.	ՊԱՏԻ Ե/Բ ՕՂԱԿ ՊՕ-1.5	ՀԱՏ	1
4.	ՄԵՏԱՂԱԿԱՆ ԱՍՏԻՃԱՆ	ԿԳ	9,7
5.	ՇԱՇԿԻ Ե/Բ ՍԱԼ ՇՍ 1.5 ԹՈՒՋԵ ՄՏՈՑՈՎ Ø700	ՀԱՏ/Մ³	2/0.5
6.	ՓԱԿԱՆ Փ40	ՀԱՏ	1
7.	ԿՑԱՄԱՍ Փ40Х50	ՀԱՏ	1
8.	ԱԿԱՆՈՑ Փ50 ԱԶԱՏ ԿՑԱՇՈՒՐԹՈՎ	ՀԱՏ	1
9.	ՊՈՂՊԱՏԵ ԿՑՈՐԴԻՉ Փ40ՄՄ L=0.2 ՊԱՐՈՒՐԱԿՈՎ	ՀԱՏ	1
10.	ԲԵՏՈՆԵ ԲԱՐՁԻԿ 0.4x0.4x0.25	ՀԱՏ/Մ³	2/0.8
11.	ԿՑՈՐԴԻՉ Փ89 L=0.2 ԿՑԱՇՈՒՐԹՈՎ	ՀԱՏ	1
12.	ՀԱԿԱՀՐԴԵՀԱՅԻՆ ՀԻԴՐԱՆՏ Փ80	ՀԱՏ	1
13.	ԿՑԱՇՈՒՐԹ Փ80	ՀԱՏ	1

Փոփ	քան.	Թեր	Փաստ	Ստոր	Ամ
Տնօրեն		Ա.Պողոսյան			
Նախագծեց		Գ. Մադաթյան			

ՊԱՏՎԻՐԱՏՈՒ՝ ՄԱՍԻՍԻ ՀԱՄԱՅՆՔԱՊԵՏԱՐԱՆ
ՊԱՅՄԱՆԱԳԻՐ ԾԱԾԿԱԳԻՐ / N ԱՄՍՀ-ԳՀՇՁԲ-22/63-6 /

ՀՀ ԱՐԱՐԱՏԻ ՄԱՐԶ, ՄԱՍԻՍ ՀԱՄԱՅՆՔ , ՆՈՐԱՄԱՐԳ ԳՅՈՒՂԻ
ՄԱՆԿԱՊԱՐՏԵԶԻ ՇԵՆՔԻ ՎԵՐԱԿԱՌՈՒՑՄԱՆ
ԱՇԽԱՏԱՆՔԱՅԻՆ ՆԱԽԱԳԻԾ

ՋՐԱՄԱՏԱԿԱՐԱՐՈՒՄ ԵՎ ՋՐԱՀԵՌԱՑՈՒՄ

Փուլ	Թերթ	Թերթեր
ԱՆ	ՋԿ-5	29

ՓԱԿԱՆԱՅԻՆ ՀՈՐ ՀԻԴՐԱՆՏՈՎ

<Ա-Էն Քոնսթրաքշն>
ՍՊԸ
an_const@mail.ru

Ջրաչափական հորի կտրվածք

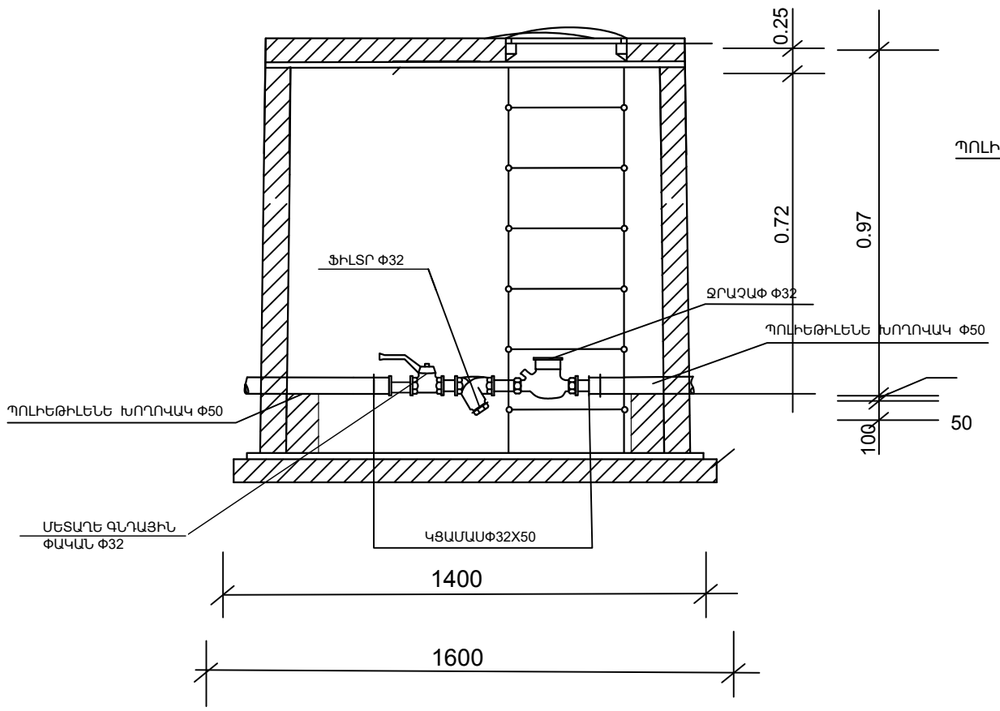

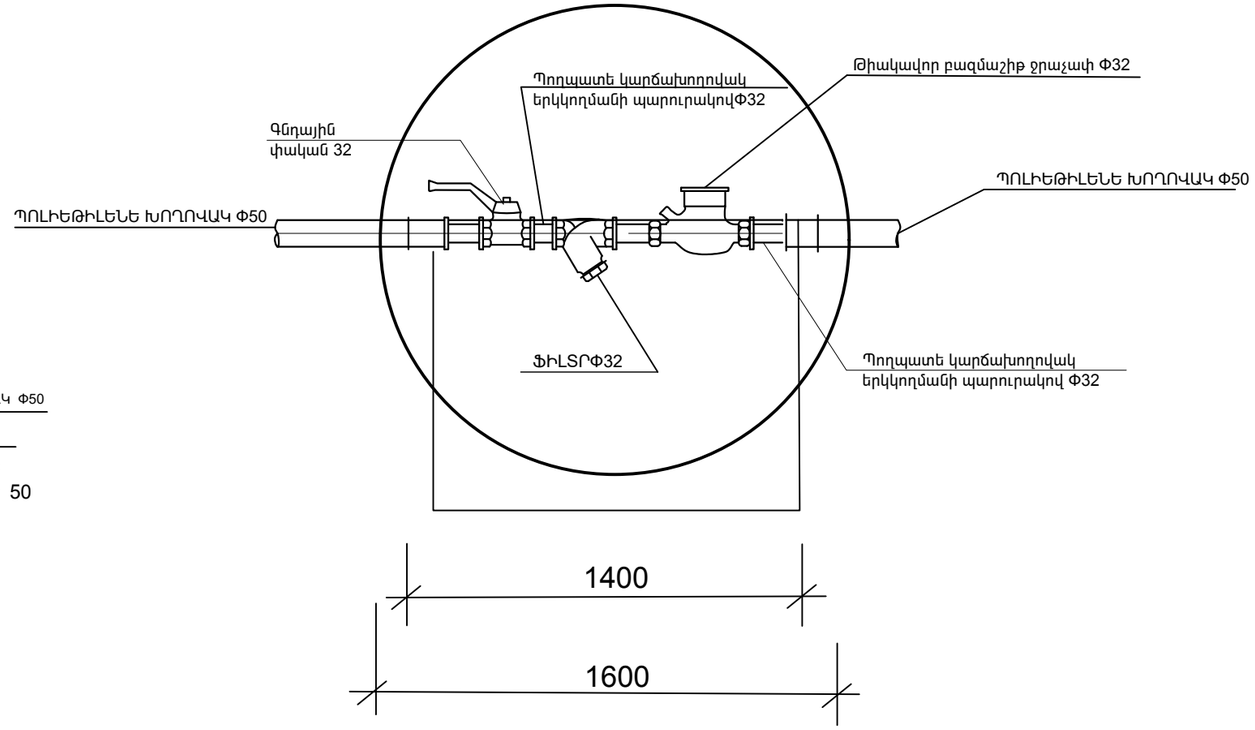

ՄԱՍՆԱԳԻՐ			
ԴԻՏԱՀՈՐ		ՀԱՏ	1
ՋՐԱՉԱՓ	Φ32	ՀԱՏ	1
ՖԻԼՏՐ	Φ32	ՀԱՏ	1
ԳՆԴԱՅԻՆ ՓԱԿԱՆ	Φ32	ՀԱՏ	1
ԿՑԱՄԱՍ 32Χ50		ՀԱՏ	2

ԴԻՏԱՀՈՐԻ ՄԱՍՆԱԳԻՐ	
1.	ՀԻՄՔԻ ԱՎԱԶԱՊՈԼԻՄԵՐԱՅԻՆ ՕՂԱԿ
2.	ՊԱՏԻ ԱՎԱԶԱՊՈԼԻՄԵՐԱՅԻՆ ՕՂԱԿ
3.	ՄԵՏԱՂԱԿԱՆ ԱՍՏԻՃԱՆ
4.	ՇԱՇԿԻ ԱՎԱԶԱՊՈԼԻՄԵՐԱՅԻՆ ՍԱԼ ԹՈՒՋԵ ՄՏՈՑՈՎ Ø700
5.	ԲԵՏՈՆԵ ԲԱՐՁԻԿ 0,4x0,4x0,25

Փոփ	քան.	Թեր	Փաստ	Ստորագր.	Ամս.	ՊԱՏՎԻՐԱՏՈՒ՝ ՄԱՍԻՍԻ ՀԱՄԱՅՆՔԱՊԵՏԱՐԱՆ ՊԱՅՄԱՆԱԳԻՐ ԾԱԾԿԱԳԻՐ / N ԱՄՍՀ-ԳՀՇՁԲ-22/63-6 /
						ՀՀ ԱՐԱՐԱՏԻ ՄԱՐԶ, ՄԱՍԻՍ ՀԱՄԱՅՆՔ , ՆՈՐԱՄԱՐԳ ԳՅՈՒՂԻ ՄԱՆԿԱՊԱՐՏԵԶԻ ՇԵՆՔԻ ՎԵՐԱԿԱՌՈՒՑՄԱՆ ԱՇԽԱՏԱՆՔԱՅԻՆ ՆԱԽԱԳԻԾ
Տնօրեն		Ա.Պողոսյան				ՋՐԱՄԱՏԱԿԱՐԱՐՈՒՄ ԵՎ ՋՐԱՀԵՌԱՑՈՒՄ
Նախագծեց		Գ. Մաղաթյան				ՋՐԱՉԱՓԱԿԱՆ ՀՈՐ

Փուլ	Թերթ	Թերթեր
ԱՆ	ՋԿ-6	29

<Ա-Էն Քոնսթրաքշն>
ՍՊԸ
an_const@mail.ru

ԲԱԿԱՅԻՆ ՋՐԱՄԱՏԱԿԱՐԱՐՄԱՆ ՑԱՆՑ

N	ԱՆՎԱՆՈՒՄԸ	ՉԱՓ	ՉԱՓ. ՄԻԱՎ.	ՔԱՆԱԿ	ՊԵՏ. ՍՏԱՆԴ
1.	IV ԿԱՐԳԻ ԳՐՈՒՆՏԻ ՄՇԱԿՈՒՄ ԽՐԱՄՈՒՂՈՒՄ 1.10Մ ԽՈՐ 0.5Մ ԼԱՅՆՔՈՎ		Մ³	9	
2.	ՆՈՒՅՆԸ 5-ՐԴ ԿԱՐԳԻ		Մ³	3	
3.	ՆՈՒՅՆԸ 6-ՐԴ ԿԱՐԳԻ		Մ³	3	
4.	ԱՎԱԶԻ ՆԱԽԱՊԱՏՐԱՍՏԱԿԱՆ ՇԵՐՏ ԽՈՂԱՎԱԿԻ ՏԱԿ	H=10 ՄՄ	Մ³	0.8	
5.	ԱՎԱԶԻ ՆԱԽԱՊԱՏՐԱՍՏԱԿԱՆ ՇԵՐՏ ԽՈՂԱՎԱԿԻ ՎՐԱ	H=30 ՄՄ	Մ³	2.4	
6.	ԿՑԱՇՈՒՐԹ	Ø50/80	ՀԱՏ	1/1	
7.	ՊՈԼԻԷԹԻԼԵՆԵ ԽՈՂՈՎԱԿՆԵՐԻ ՏԵՂԱԴՐՈՒՄ ԽՐԱՄՈՒՂՈՒՄ	Ø50	Գ.Մ	16	
8.	ՆՈՒՅՆԻ ՓՈՐՁԱՐԿՈՒՄ	Ø80	Գ.Մ	16	
9.	ՊՈՂՊԱՏԵ ԿՑՈՐԴԻՉ L=0,2	Ø40	ՀԱՏ	1	
10.	ԿՑԱՄԱՍ	Ø50X40	ՀԱՏ	1	
11.	ՓԱԿԱՆ	Ø40	ՀԱՏ	1	
12.	ԱԿԱՆՈՑ ԱԶԱՏ ԿՑԱՇՈՒՐԹՈՎ	Ø50	ՀԱՏ	1	
13.	ԿՑԱՄԱՍ	Ø50X32	ՀԱՏ	2	
14.	ՓԱԿԱՆ	Ø32	ՀԱՏ	1	
15.	ՀԱԿԱՀՐԴԵՀԱՅԻՆ ՀԻԴՐԱՆՏ H=750	Ø80	ՀԱՏ	1	
16.	ՄԻԱՑՈՒՄ ԳՈՐԾՈՂ ՋՐԱԳԾԻՆ	Ø50X100	ՏԵՂ	1	
17.	ՋՐԱՉԱՓ ԵՎ ՓԻԼՏՐ	Ø32	ՀԱՏ	1/1	
18.	ՄԵՏԱՂԱԿԱՆ ԱՍՏԻՃԱՆ		ՏՆ	0,02	
19.	ԴԻՏԱՀՈՐԻ ԱՄՐԱՑՄԱՆ ՄԱՍԵՐ		ՏՆ	0,04	
20.	ԵՏԼԻՑՔ ԽՐԱՄՈՒՂԻ ԱՎԱԶԱԿՈՊԻՃՈՎ		Մ³	7.5	
21.	ԱՎԵԼՈՐԴ ՀՈՂԻ ՏԵՂԱՓՈԽՈՒՄ		Մ³	7.5	
22.	ԿԼՈՐ ԴԻՏԱՀՈՐ Vբ =1.5մ³	Ø1000	ՀԱՏ	1	
23.	ԿԼՈՐ ԴԻՏԱՀՈՐԻ ԾԱԾԿԻ ՍԱԼ Ø700 ԹՈՒՋԵ ՄՏՈՑՈՎ Vբ =0.25մ³	Ø1000	ՀԱՏ	1	
24.	ԿԼՈՐ ԴԻՏԱՀՈՐԻ ՀԱՏԱԿ Vբ =0.15մ³	Ø1000	ՀԱՏ	1	
25.	ԿԼՈՐ ԴԻՏԱՀՈՐԻ ՊԱՏԻ ՕՂԱԿ H=0.9	Ø1000	ՀԱՏ	1	
26.	ԿԼՈՐ ԴԻՏԱՀՈՐ Vբ =1,80մ³	Ø1500	ՀԱՏ	1	
27.	ԿԼՈՐ ԴԻՏԱՀՈՐԻ ԾԱԾԿԻ ՍԱԼ Ø700 ԹՈՒՋԵ ՄՏՈՑՈՎ Vբ =0.375մ³	Ø1500	ՀԱՏ	1	
28.	ԿԼՈՐ ԴԻՏԱՀՈՐԻ ՀԱՏԱԿ Vբ =0.225մ³	Ø1500	ՀԱՏ	1	
29.	ԿԼՈՐ ԴԻՏԱՀՈՐԻ ՊԱՏԻ ՕՂԱԿ H=0.9	Ø1500	ՀԱՏ	1	
30.	ՊՈՂՊԱՏԵ ՊԱՏՅԱՆ	Ø108X4	Գ.Մ	2	

Փոփ	քան.	Թեր	Փաստ	Ստորագ.	Ամս.	
Տնօրեն		Ա.Պողոսյան				
Նախագծեց		Գ. Մադաթյան				

ՊԱՏՎԻՐԱՏՈՒ՝ ՄԱՍԻՍԻ ՀԱՄԱՅՆՔԱՊԵՏԱՐԱՆ
ՊԱՅՄԱՆԱԳԻՐ ԾԱԾԿԱԳԻՐ / N ԱՄՍՀ-ԳՀԾՁԲ-22/63-6 /

ՀՀ ԱՐԱՐԱՏԻ ՄԱՐԶ, ՄԱՍԻՍ ՀԱՄԱՅՆՔ , ՆՈՐԱՄԱՐԳ ԳՅՈՒՂԻ
ՄԱՆԿԱՊԱՐՏԵԶԻ ՇԵՆՔԻ ՎԵՐԱԿԱՌՈՒՑՄԱՆ
ԱՇԽԱՏԱՆՔԱՅԻՆ ՆԱԽԱԳԻԾ

ՋՐԱՄԱՏԱԿԱՐԱՐՈՒՄ ԵՎ ՋՐԱՀԵՌԱՑՈՒՄ

Փուլ	Թերթ	Թերթեր
ԱՆ	ՋԿ-7	29

ԲԱԿԱՅԻՆ ՋՐԱՄԱՏԱԿԱՐԱՐՄԱՆ ԾԱՎԱԼԱԹԵՐԹ

«Ա-Էն Քոնսթրաքշն» ՍՊԸ
an_const@mail.ru

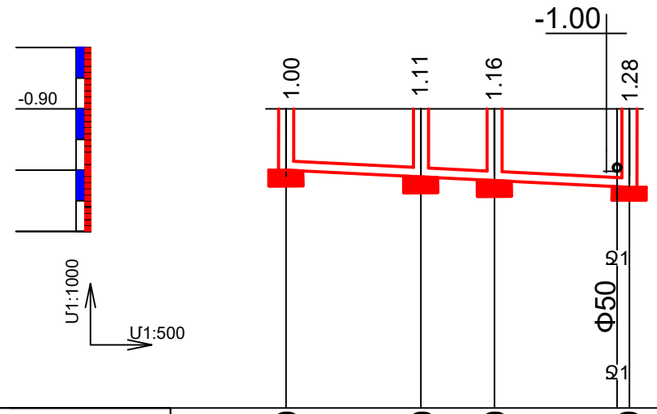

ՀՈՂԻ ՆԻՇԸ	-0.90	-0.90	-0.90	-0.90
ԽՈՂՈՎԱԿԻ ՏԱԿԻ ՆԻՇԸ	-1.90	-2.01	-2.06	-2.18
ԽՈՂՈՎԱԿԻ ԽՈՐՈՒԹՅՈՒՆԸ ԲԱՐՁՐՈՒԹՅՈՒՆԸ	1.00	1.11	1.16	1.28
ԹԵՔՈՒԹՅՈՒՆ / ՀԵՌԱՎՈՐՈՒԹՅՈՒՆ	0.01 / 28.0			
ՀԵՌԱՎՈՐՈՒԹՅՈՒՆ	11.0	6.0	11.0	
ՆՇԱՀԱՐՈՒՄ	ԿԴՀ-1	ԿԴՀ-2	ԿԴՀ-3	ԿԴՀ-4
ՀԱՏԱԿԱԳԻԾ	Ф100 Ф150 Կ1	Ф100 Կ1	Ф100 Ф150 Կ1	Ф50 Ջ1 Կ1 Ջ1
ԽՈՂՈՎԱԿԻ ՏՐԱՄԱԳԻԾ	ՊՈԼԻԷԹԻԼԵՆԵ ԱԿՈՍԱՎՈՐ ԽՈՂՈՎԱԿ Ф150			
ՄԵԿՈՒՍԱՑՈՒՄ				
ՏԵՂԱԴՐՄԱՆ ՏԵՍԱԿ	ՍՏՈՐԳԵՏՆՅԱ			

ԴԵՊԻ ԲՆԱԿԱՎԱՅՐԻ ԿՈՅՈՒՂՈՒ ՑԱՆՑ

Խրամուղու լայնական կտրվածք

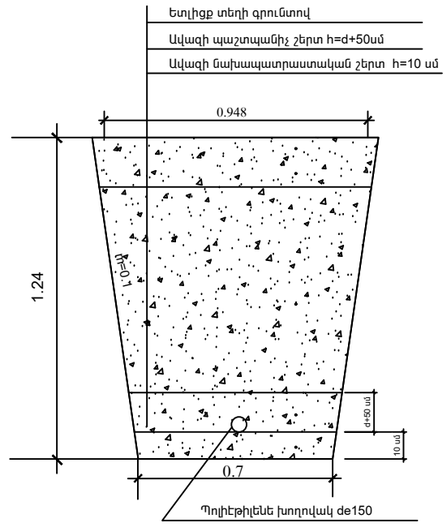

						ՊԱՏՎԻՐԱՏՈՒ՝ ՄԱՍԻՍԻ ՀԱՄԱՅՆՔԱՊԵՏԱՐԱՆ ՊԱՅՄԱՆԱԳԻՐ ԾԱԾԿԱԳԻՐ / N ԱՄՍՀ-ԳՀՇՁԲ-22/63-6 /		
						ՀՀ ԱՐԱՐԱՏԻ ՄԱՐԶ, ՄԱՍԻՍ ՀԱՄԱՅՆՔ , ՆՈՐԱՄԱՐԳ ԳՅՈՒՂԻ ՄԱՆԿԱՊԱՐՏԵԶԻ ՇԵՆՔԻ ՎԵՐԱԿԱՌՈՒՑՄԱՆ ԱՇԽԱՏԱՆՔԱՅԻՆ ՆԱԽԱԳԻԾ		
Փոփ	քան.	Թեր	Փաստ	Ստոր	Ամ			
Տնօրեն		Ա.Պողոսյան				ՋՐԱՄԱՏԱԿԱՐԱՐՈՒՄ ԵՎ ՋՐԱՀԵՌԱՑՈՒՄ	Փուլ	Թերթ	Թերթեր
							ԱՆ	ՋԿ-8	29
Նախագծեց		Գ. Մաղաթյան				ԿՈՅՈՒՂԱԳԾԻ ԵՐԿԱՅՆԱԿԱՆ ԵՎ ԼԱՅՆԱԿԱՆ ԿՏՐՎԱԾՔ	<Ա-Էն Քոնսթրաքշն> ՍՊԸ an_const@mail.ru		

ԿՏՐՎԱԾՔ 1-1

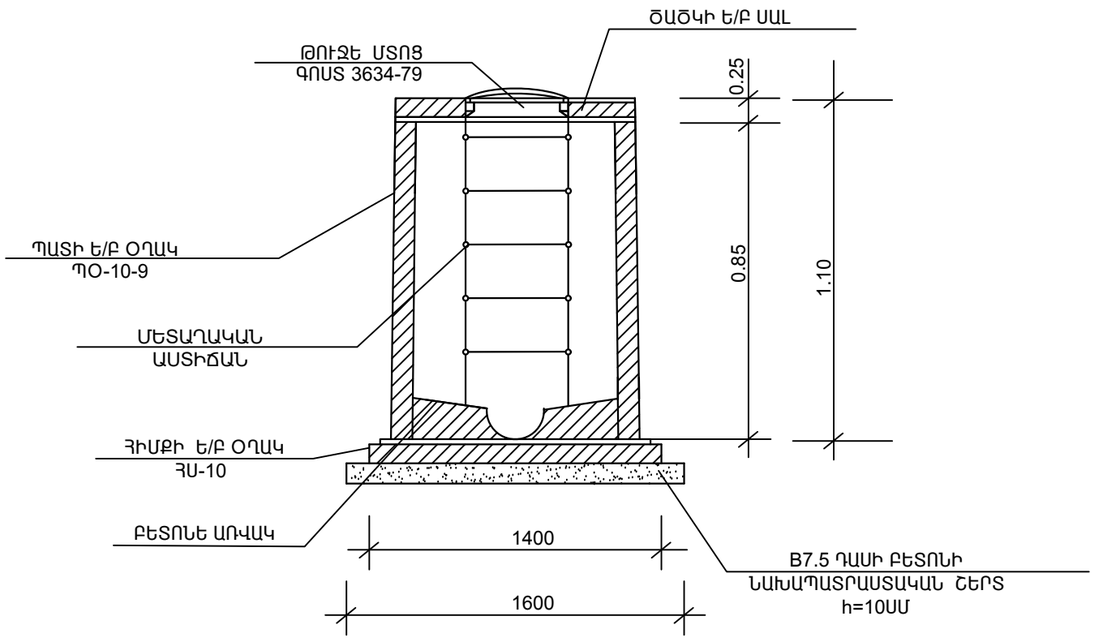

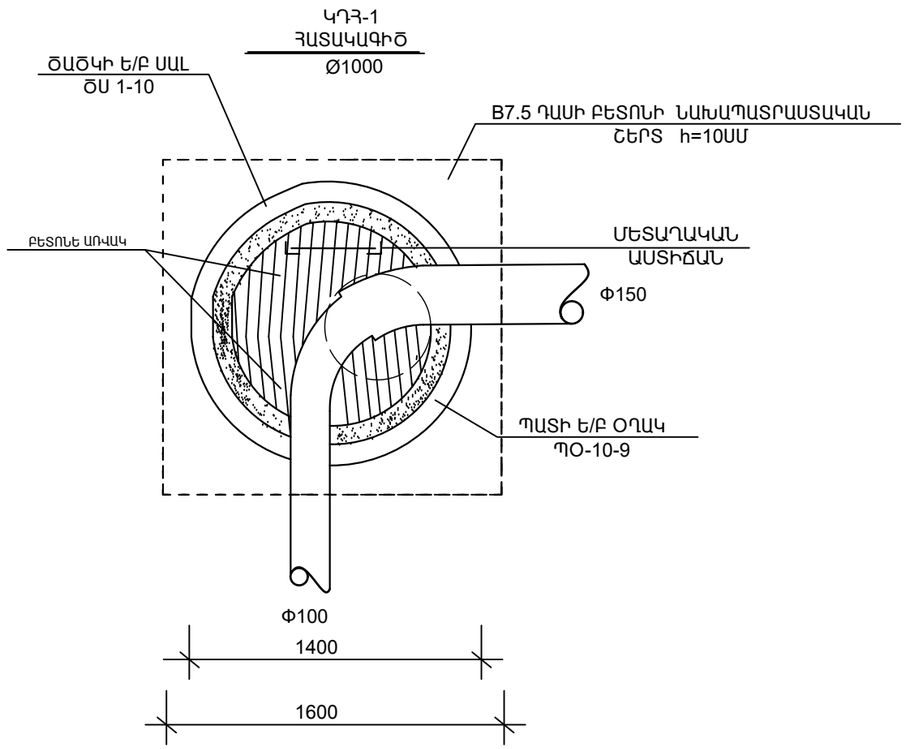

ԴԻՏԱՀՈՐԻ ՄԱՍՆԱԳԻՐ

1.	B7.5 ԴԱՍԻ ԲԵՏՈՆԻ ՆԱԽԱՊԱՏՐԱՍՏԱԿԱՆ ՇԵՐՏ h=10ՍՄ	Մ³	0.15
2.	ՀԻՄՔԻ Ե/Բ ՕՂԱԿ ՀՍ-10	ՀԱՏ	1
3.	ՊԱՏԻ Ե/Բ ՕՂԱԿ ՊՕ-10-9	ՀԱՏ	1
4.	ՄԵՏԱՂԱԿԱՆ ԱՍՏԻՃԱՆ	ԿԳ	6.6
5.	ՃԱՃԿԻ Ե/Բ ՍԱԼ ՃՍ 1-10 ԹՈՒՋԵ ՄՏՈՑՈՎ Ø700	ՀԱՏ/Մ³	0.25
6.	ԲԵՏՈՆԵ ԱՌՎԱԿ	Մ³	0.36

						ՊԱՏՎԻՐԱՏՈՒ՝ ՄԱՍԻՍԻ ՀԱՄԱՅՆՔԱՊԵՏԱՐԱՆ ՊԱՅՄԱՆԱԳԻՐ ԾԱԾԿԱԳԻՐ / N ԱՄՍՀ-ԳՀԾՁԲ-22/63-6 /
						ՀՀ ԱՐԱՐԱՏԻ ՄԱՐԶ, ՄԱՍԻՍ ՀԱՄԱՅՆՔ , ՆՈՐԱՄԱՐԳ ԳՅՈՒՂԻ ՄԱՆԿԱՊԱՐՏԵԶԻ ՇԵՆՔԻ ՎԵՐԱԿԱՌՈՒՑՄԱՆ ԱՇԽԱՏԱՆՔԱՅԻՆ ՆԱԽԱԳԻԾ
Փոփ	քան.	Թեր	Փաստ	Ստորագր	Ամս	
Տնօրեն		Ա.Պողոսյան				ՋՐԱՄԱՏԱԿԱՐԱՐՈՒՄ ԵՎ ՋՐԱՀԵՌԱՑՈՒՄ
Նախագծեց		Գ. Մաղաթյան				
						ԿԵՆՑԱՂԱՅԻՆ ԿՈՅՈՒՂՈՒ ԴԻՏԱՀՈՐԻ ՀԱՏԱԿԱԳԻԾ ԵՎ ԿՏՐՎԱԾՔ

Փուլ	Թերթ	Թերթեր
ԱՆ	ՋԿ-9	29

<Ա-ԷՆ Քոնսթրաքշն>
ՍՊԸ
an_const@mail.ru

ԿՏՐՎԱԾՔ 1-1

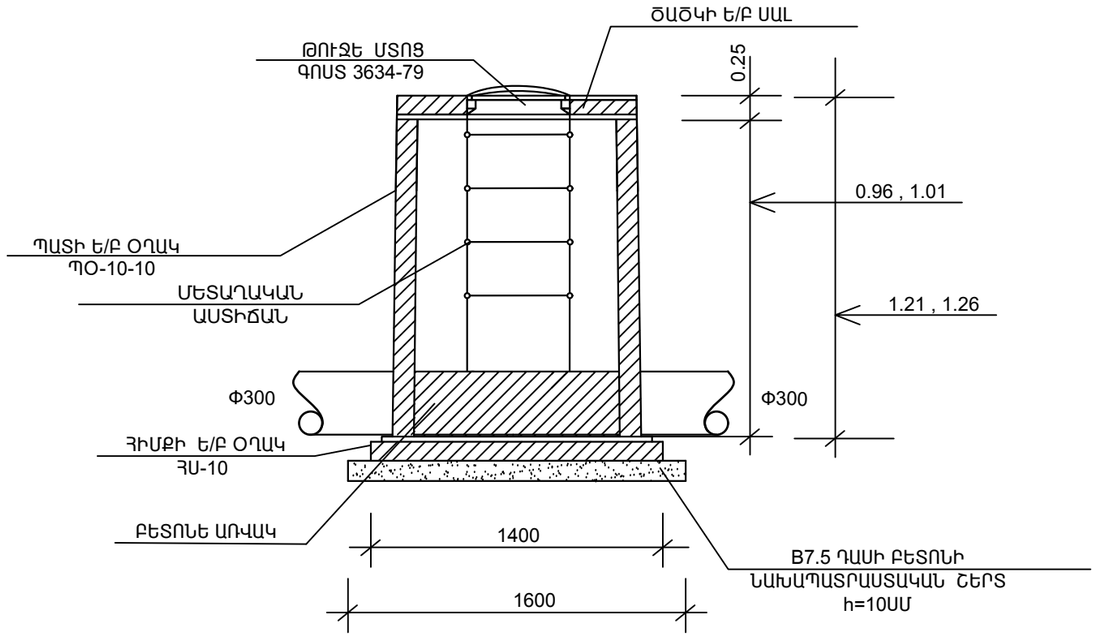

ԿԴՀ-2;ԿԴՀ-3
ՀԱՏԱԿԱԳԻԾ
Ø1000

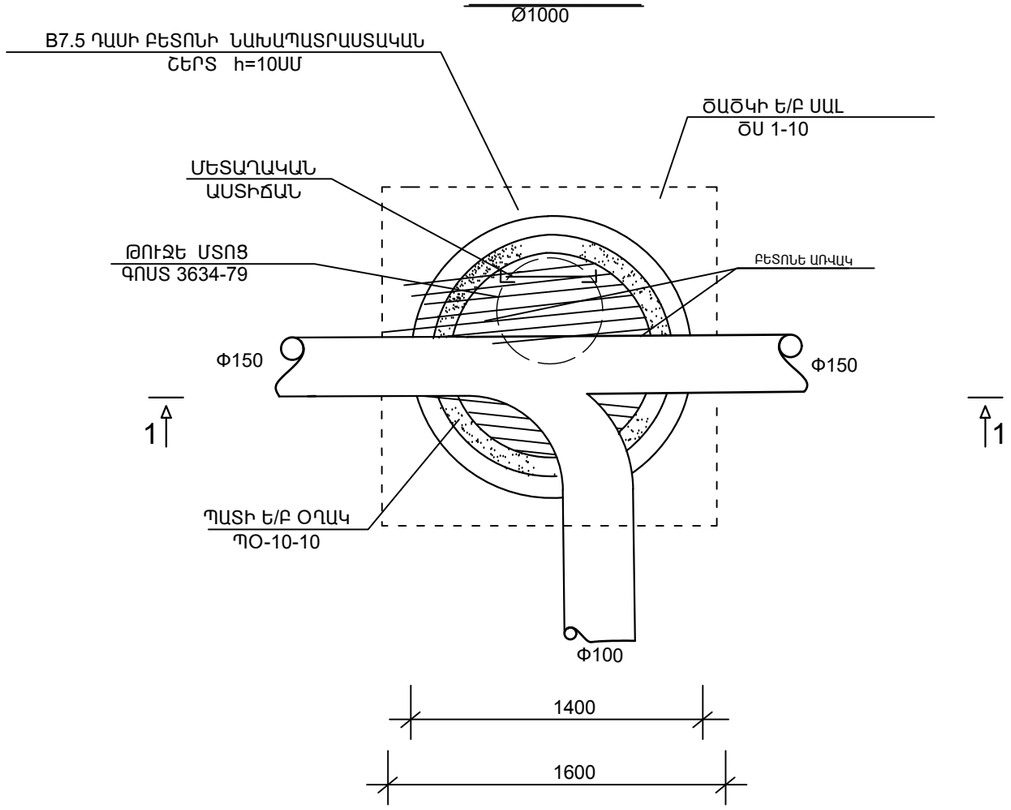

ԴԻՏԱՀՈՐԻ ՄԱՍՆԱԳԻՐ

1.	B7.5 ԴԱՍԻ ԲԵՏՈՆԻ ՆԱԽԱՊԱՏՐԱՍՏԱԿԱՆ ՇԵՐՏ h=10ՍՄ	Մ³	0.256
2.	ՀԻՄՔԻ Ե/Բ ՕՂԱԿ ՀՍ-15	ՀԱՏ	1
3.	ՊԱՏԻ Ե/Բ ՕՂԱԿ ՊՕ-10-15	ՀԱՏ	1
4.	ՄԵՏԱՂԱԿԱՆ ԱՍՏԻՃԱՆ	ԿԳ	6.6
5.	ԾԱԾԿԻ Ե/Բ ՍԱԼ ԾՍ 1-15 ԹՈՒՋԵ ՄՏՈՑՈՎ Ø700	ՀԱՏ/Մ³	0.25
6.	ԲԵՏՈՆԵ ԱՌՎԱԿ	Մ³	0.36

Փոփ	քան.	Թեր	Փաստ	Ստոր	Ամ				
						ՊԱՏՎԻՐԱՏՈՒ՝ ՄԱՍԻՍԻ ՀԱՄԱՅՆՔԱՊԵՏԱՐԱՆ ՊԱՅՄԱՆԱԳԻՐ ԾԱԾԿԱԳԻՐ / N ԱՄՍՀ-ԳՀԾՁԲ-22/63-6 /			
						ՀՀ ԱՐԱՐԱՏԻ ՄԱՐԶ, ՄԱՍԻՍ ՀԱՄԱՅՆՔ , ՆՈՐԱՄԱՐԳ ԳՅՈՒՂԻ ՄԱՆԿԱՊԱՐՏԵԶԻ ՇԵՆՔԻ ՎԵՐԱԿԱՌՈՒՑՄԱՆ ԱՇԽԱՏԱՆՔԱՅԻՆ ՆԱԽԱԳԻԾ			
Տնօրեն		Ա.Պողոսյան				ՋՐԱՄԱՏԱԿԱՐԱՐՈՒՄ ԵՎ ՋՐԱՀԵՌԱՑՈՒՄ	Փուլ	Թերթ	Թերթեր
							ԱՆ	ՋԿ-10	29
Նախագծեց		Գ. Մաղաթյան				ԿԵՆՑԱՂԱՅԻՆ ԿՈՅՈՒՂՈՒ ԴԻՏԱՀՈՐԻ ՀԱՏԱԿԱԳԻԾ ԵՎ ԿՏՐՎԱԾՔ	<Ա-Էն Քոնսթրաքշն > ՍՊԸ an_const@mail.ru		

ԿՏՐՎԱԾՔ 1-1

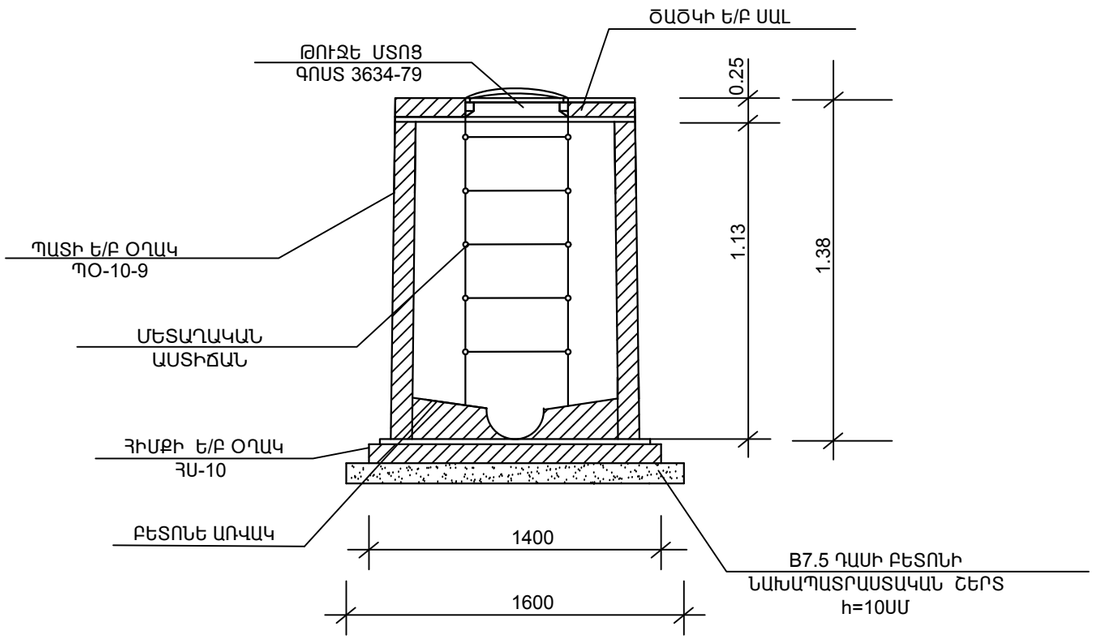

ԿԴԴ-4
ՀԱՏԱԿԱԳԻԾ
Ø1000

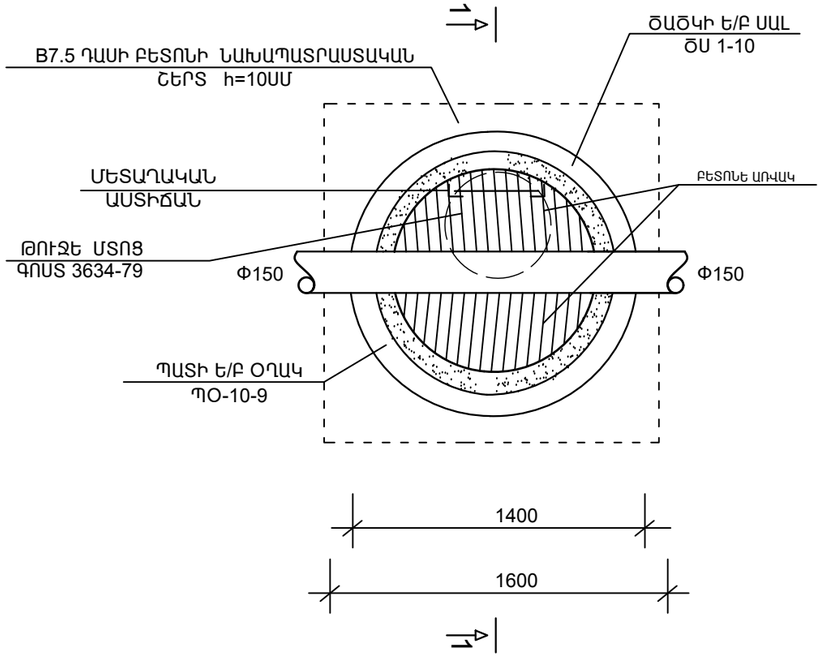

ԴԻՏԱՀՈՐԻ ՄԱՍՆԱԳԻՐ

1.	B7.5 ԴԱՍԻ ԲԵՏՈՆԻ ՆԱԽԱՊԱՏՐԱՍՏԱԿԱՆ ՇԵՐՏ h=10ՍՄ	Մ³	0.15
2.	ՀԻՄՔԻ Ե/Բ ՕՂԱԿ ՀՍ-10	ՀԱՏ	1
3.	ՊԱՏԻ Ե/Բ ՕՂԱԿ ՊՕ-10-9	ՀԱՏ	1
4.	ՄԵՏԱՂԱԿԱՆ ԱՍՏԻՃԱՆ	ԿԳ	6.6
5.	ՃԱՃԿԻ Ե/Բ ՍԱԼ ՃՍ 1-10 ԹՈՒՋԵ ՄՏՈՑՈՎ Ø700	ՀԱՏ/Մ³	0.25
6.	ԲԵՏՈՆԵ ԱՌՎԱԿ	Մ³	0.36

Փոփ	քան.	Թեր	Փաստ	Ստոր	Ամ	ՊԱՏՎԻՐԱՏՈՒ՝ ՄԱՍԻՍԻ ՀԱՄԱՅՆՔԱՊԵՏԱՐԱՆ ՊԱՅՄԱՆԱԳԻՐ ԾԱԾԿԱԳԻՐ / N ԱՄՍՀ-ԳՀԾՁԲ-22/63-6 /
						ՀՀ ԱՐԱՐԱՏԻ ՄԱՐԶ, ՄԱՍԻՍ ՀԱՄԱՅՆՔ , ՆՈՐԱՄԱՐԳ ԳՅՈՒՂԻ ՄԱՆԿԱՊԱՐՏԵԶԻ ՇԵՆՔԻ ՎԵՐԱԿԱՌՈՒՑՄԱՆ ԱՇԽԱՏԱՆՔԱՅԻՆ ՆԱԽԱԳԻԾ
Տնօրեն		Ա.Պողոսյան				ՋՐԱՄԱՏԱԿԱՐԱՐՈՒՄ ԵՎ ՋՐԱՀԵՌԱՑՈՒՄ
Նախագծեց		Գ. Մաղաթյան				ԿԵՆՑԱՂԱՅԻՆ ԿՈՅՈՒՂՈՒ ԴԻՏԱՀՈՐԻ ՀԱՏԱԿԱԳԻԾ ԵՎ ԿՏՐՎԱԾՔ

Փուլ	Թերթ	Թերթեր
ԱՆ	ՋԿ-11	29

<Ա-Էն Քոնսթրաքշն>
ՍՊԸ
an_const@mail.ru

ԲԱԿԱՅԻՆ ԿՈՅՈՒՂՈՒ ՑԱՆՑ

N	ԱՆՎԱՆՈՒՄԸ	ՉԱՓ	ՉԱՓ. ՄԻԱՎ.	ՔԱՆԱԿ	ՊԵՏ. ՍՏԱՆԴ
1.	IV ԿԱՐԳԻ ԳՐՈՒՆՏԻ ՄՇԱԿՈՒՄ ԽՐԱՄՈՒՂՈՒՄ 1.20Մ ԽՈՐ 0.7Մ ԼԱՅՆՔՈՎ		Մ³	27	
2.	ՆՈՒՅՆԸ 5-ՐԴ ԿԱՐԳԻ		Մ³	8	
3.	ՆՈՒՅՆԸ 6-ՐԴ ԿԱՐԳԻ		Մ³	2	
4.	ԱՎԱԶԻ ՆԱԽԱՊԱՏՐԱՍՏԱԿԱՆ ՇԵՐՏ ԽԱՂԱՎԱԿԻ ՏԱԿ	H=10 ՄՄ	Մ³	2	
5.	ԱՎԱԶԻ ՊԱՇՏՊԱՆԻՉ ՇԵՐՏ ԽԱՂԱՎԱԿԻ ՎՐԱ	H=5 ՄՄ	Մ³	10	
6.	ՄԻԱՑՈՒՄ ԳՈՐԾՈՂ ԿՈՅՈՒՂԱԳԾԻՆ	Ø150x200	ՏԵՂ	1	
7.	ԾԱԼՔԱՈՐ ԽՈՂՈՎԱԿՆԵՐԻ ՏԵՂԱԴՐՈՒՄ ԽՐԱՄՈՒՂՈՒՄ	Ø150	Գ.Մ	28	
8.	ԵՏԼԻՑՔ ԽՐԱՄՈՒՂԻ ՏԵՂԻ ԲՆԱՀՈՂՈՎ		Մ³	17	
9.	ԱՎԵԼՈՐԴ ՀՈՂԻ ՏԵՂԱՓՈԽՈՒՄ		Մ³	20	
10.	ԴԻՏԱՀՈՐԻ ԱՄՐԱՑՄԱՆ ՄԱՍԵՐ		ՏՆ	0.04	
11.	ՄԵՏԱՂԱԿԱՆ ԱՍՏԻՃԱՆ		ՏՆ	0.08	
12.	ՑԱՆՑԻ ՓՈՐՁԱՐԿՈՒՄ		Գ.Մ	28	
13.	ԿՈՅՈՒՂՈՒ ԿԼՈՐ ԴԻՏԱՀՈՐԻ ՊԱՏԻ ՕՂԱԿ H=0.6	Ø1000	ՀԱՏ	4	
14.	ԿՈՅՈՒՂՈՒ ԿԼՈՐ ԴԻՏԱՀՈՐ Vբ =6.0մ³	Ø1000	ՀԱՏ	4	
15.	ԿՈՅՈՒՂՈՒ ԿԼՈՐ ԴԻՏԱՀՈՐԻ ԾԱԾԿԻ ՍԱԼ Ø700 ԹՈՒՋԵ ՄՏՈՑՈՎ Vբ =1.0մ³	Ø1000	ՀԱՏ	4	
16.	ԿՈՅՈՒՂՈՒ ԿԼՈՐ ԴԻՏԱՀՈՐԻ ՀԱՏԱԿ Vբ =0.6մ³	Ø1000	ՀԱՏ	4	

Փոփ	քան.	Թեր	Փաստ	Ստորագ.	Ամս.	
Տնօրեն		Ա.Պողոսյան				
Նախագծեց		Գ. Մաղաթյան				

ՊԱՏՎԻՐԱՏՈՒ՝ ՄԱՍԻՍԻ ՀԱՄԱՅՆՔԱՊԵՏԱՐԱՆ
ՊԱՅՄԱՆԱԳԻՐ ԾԱԾԿԱԳԻՐ / N ԱՄՍՀ-ԳՀԾՁԲ-22/63-6 /

ՀՀ ԱՐԱՐԱՏԻ ՄԱՐԶ, ՄԱՍԻՍ ՀԱՄԱՅՆՔ , ՆՈՐԱՄԱՐԳ ԳՅՈՒՂԻ
ՄԱՆԿԱՊԱՐՏԵԶԻ ՇԵՆՔԻ ՎԵՐԱԿԱՌՈՒՑՄԱՆ
ԱՇԽԱՏԱՆՔԱՅԻՆ ՆԱԽԱԳԻԾ

ՋՐԱՄԱՏԱԿԱՐԱՐՈՒՄ ԵՎ ՋՐԱՀԵՌԱՑՈՒՄ

Փուլ	Թերթ	Թերթեր
ԱՆ	ՋԿ-12	29

ԲԱԿԱՅԻՆ ԿՈՅՈՒՂՈՒ ԾԱՎԱԼԱԹԵՐԹ

«Ա-Էն Քոնսթրաքշն»
ՍՊԸ
an_const@mail.ru

ՆԿՈՒՂԱՅԻՆ ՀԱՐԿԻ ՀԱՏԱԿԱԳԻԾ
/ՎԵՐԱԿԱՌՈՒՑՈՒՄ/ Մ1:100

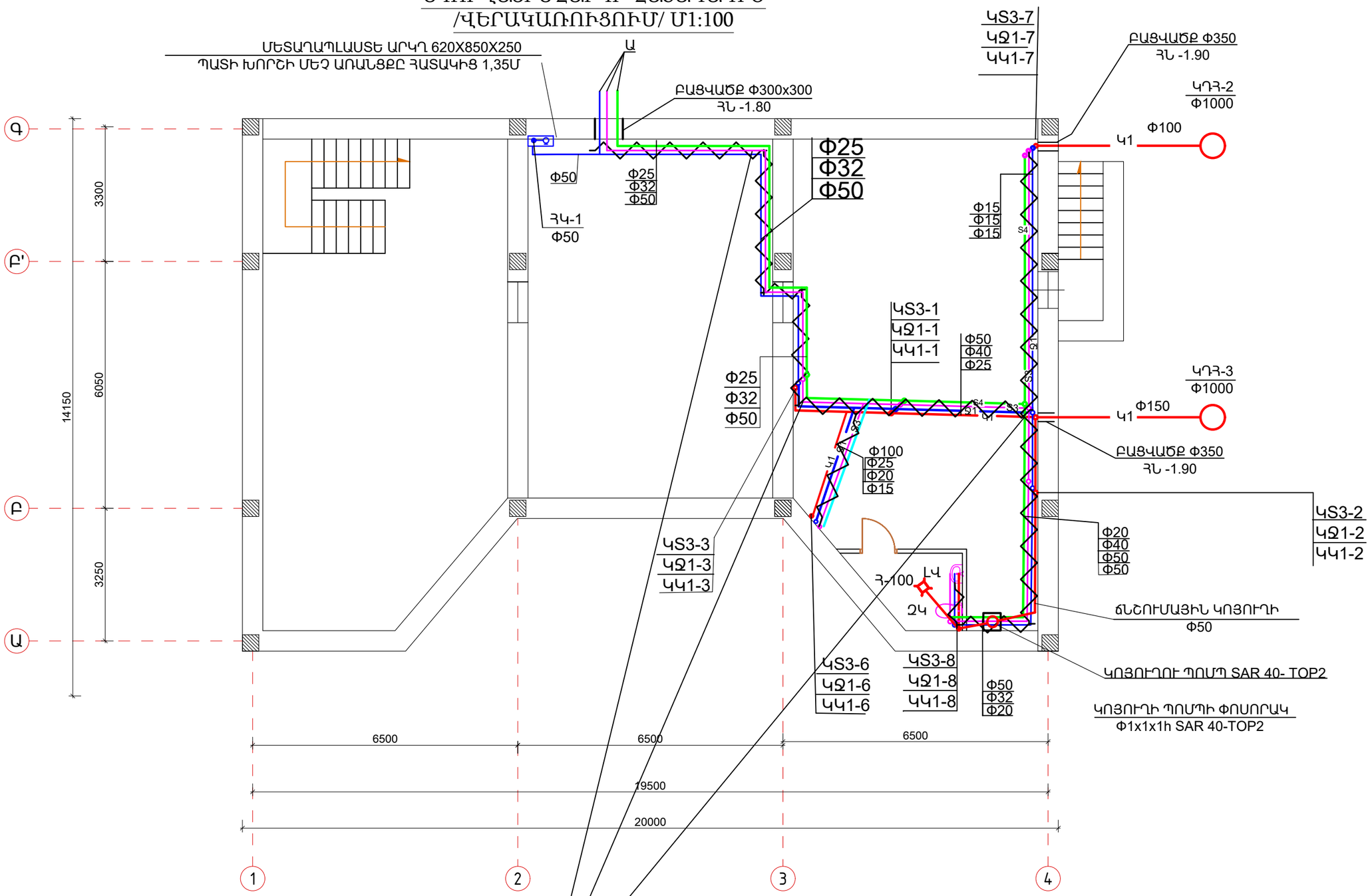

ԽՈՂ. ՋԵՐՄԱՄԵԿՈՒՍԱՑՈՒՄ ՀԱՆՔԱՅԻՆ ԲԱՄԲԱԿՈՎ
ԵՎ ԽՈՂ. ՓԱԹԱՏՈՒՄ ԱԼՅՈՒՄԻՆԵ ԹԵՐԹՈՎ

Փոփ	քան.	Թեր	Փաստ	Ստորագրություն	Ամսաթիվ
Տնօրեն		Ա.Պողոսյան			
Նախագծեց		Գ. Մաղաթյան			

ՊԱՏՎԻՐԱՏՈՒ՝ ՄԱՍԻՍԻ ՀԱՄԱՅՆՔԱՊԵՏԱՐԱՆ
ՊԱՅՄԱՆԱԳԻՐ ԾԱԾԿԱԳԻՐ / N ԱՄՍՀ-ԳՀԾՁԲ-22/63-6 /

ՀՀ ԱՐԱՐԱՏԻ ՄԱՐԶ, ՄԱՍԻՍ ՀԱՄԱՅՆՔ , ՆՈՐԱՄԱՐԳ ԳՅՈՒՂԻ
ՄԱՆԿԱՊԱՐՏԵԶԻ ՇԵՆՔԻ ՎԵՐԱԿԱՌՈՒՑՄԱՆ
ԱՇԽԱՏԱՆՔԱՅԻՆ ՆԱԽԱԳԻԾ

ՋՐԱՄԱՏԱԿԱՐԱՐՈՒՄ ԵՎ ՋՐԱՀԵՌԱՑՈՒՄ

Փուլ	Թերթ	Թերթեր
ԱՆ	ՋԿ-13	29

ՆԿՈՒՂԱՅԻՆ ՀԱՐԿԻ ՀԱՏԱԿԱԳԻԾ
/ՎԵՐԱԿԱՌՈՒՑՈՒՄ/ Մ1:100

<Ա-ԷՆ Քոնսթրաքշն>
ՍՊԸ
an_const@mail.ru

ԱՌԱՋԻՆ ՀԱՐԿԻ ՀԱՏԱԿԱԳԻԾ
/ԿԱՀԱՎՈՐՈՒՄ/ Մ1:100

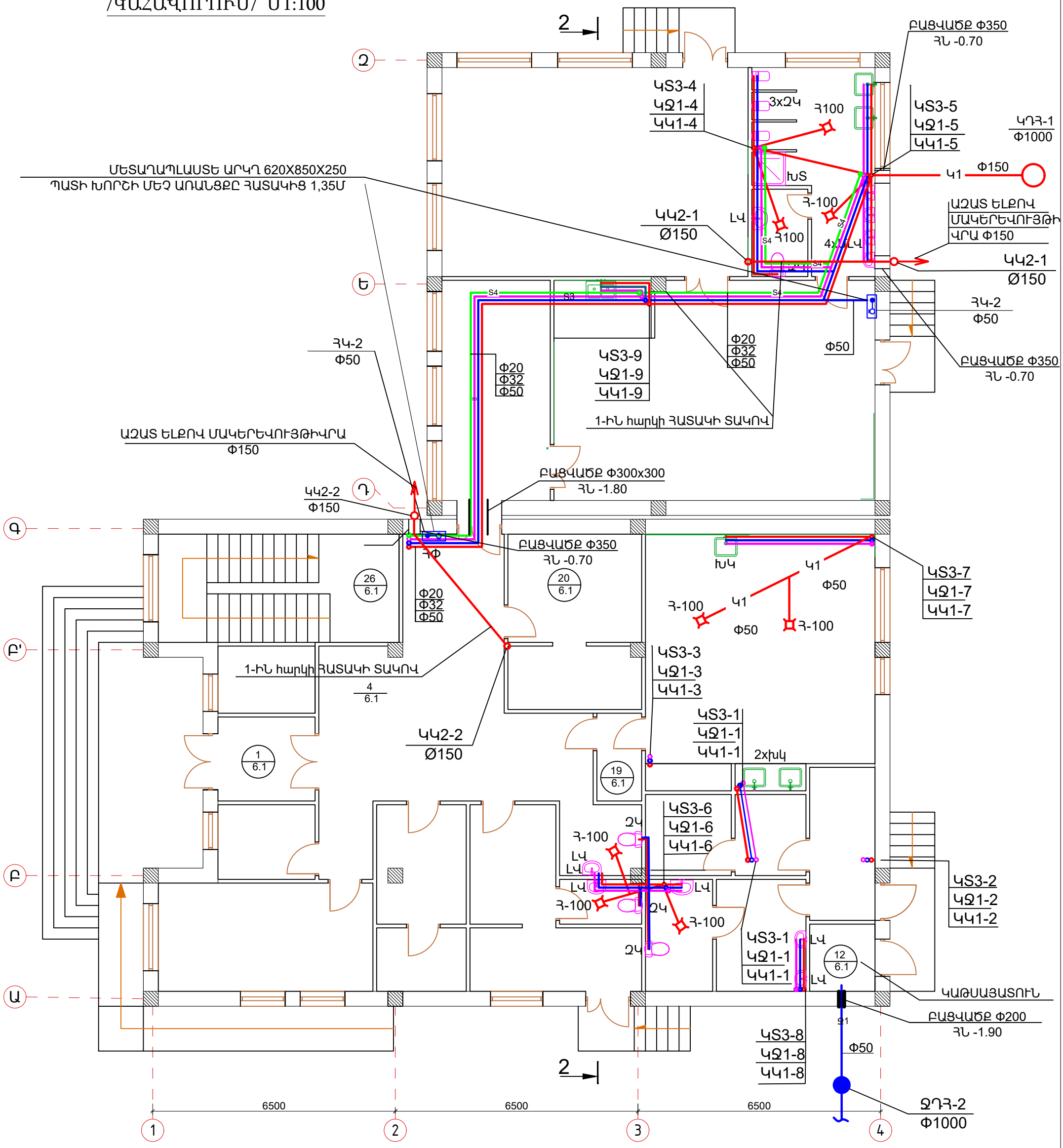

						ՊԱՏՎԻՐԱՏՈՒ՝ ՄԱՍԻՍԻ ՀԱՄԱՅՆՔԱՊԵՏԱՐԱՆ ՊԱՅՄԱՆԱԳԻՐ ԾԱԾԿԱԳԻՐ / N ԱՄՍՀ-ԳՀԾԶԲ-22/63-6 /
						ՀՀ ԱՐԱՐԱՏԻ ՄԱՐԶ, ՄԱՍԻՍ ՀԱՄԱՅՆՔ , ՆՈՐԱՄԱՐԳ ԳՅՈՒՂԻ ՄԱՆԿԱՊԱՐՏԵԶԻ ՇԵՆՔԻ ՎԵՐԱԿԱՌՈՒՑՄԱՆ ԱՇԽԱՏԱՆՔԱՅԻՆ ՆԱԽԱԳԻԾ
Փոփ	քան.	Թեր	Փաստ	Ստոր	Ամ	
Տնօրեն		Ա.Պողոսյան				ԶՐԱՄԱՏԱԿԱՐԱՐՈՒՄ ԵՎ ԶՐԱՀԵՌԱՑՈՒՄ
Նախագծեց		Գ. Մադաթյան				ԱՌԱՋԻՆ ՀԱՐԿԻ ՀԱՏԱԿԱԳԻԾ /ԿԱՀԱՎՈՐՈՒՄ/ Մ1:100

Փուլ	Թերթ	Թերթեր
ԱՆ	ԶԿ-14	29

<Ա-էն Քոնսթրաքշն>
ՍՊԸ
an_const@mail.ru

ԵՐԿՐՈՐԴ ՀԱՐԿԻ ՀԱՏԱԿԱԳԻԾ
/ԿԱՀԱՎՈՐՈՒՄ/ Մ1:100

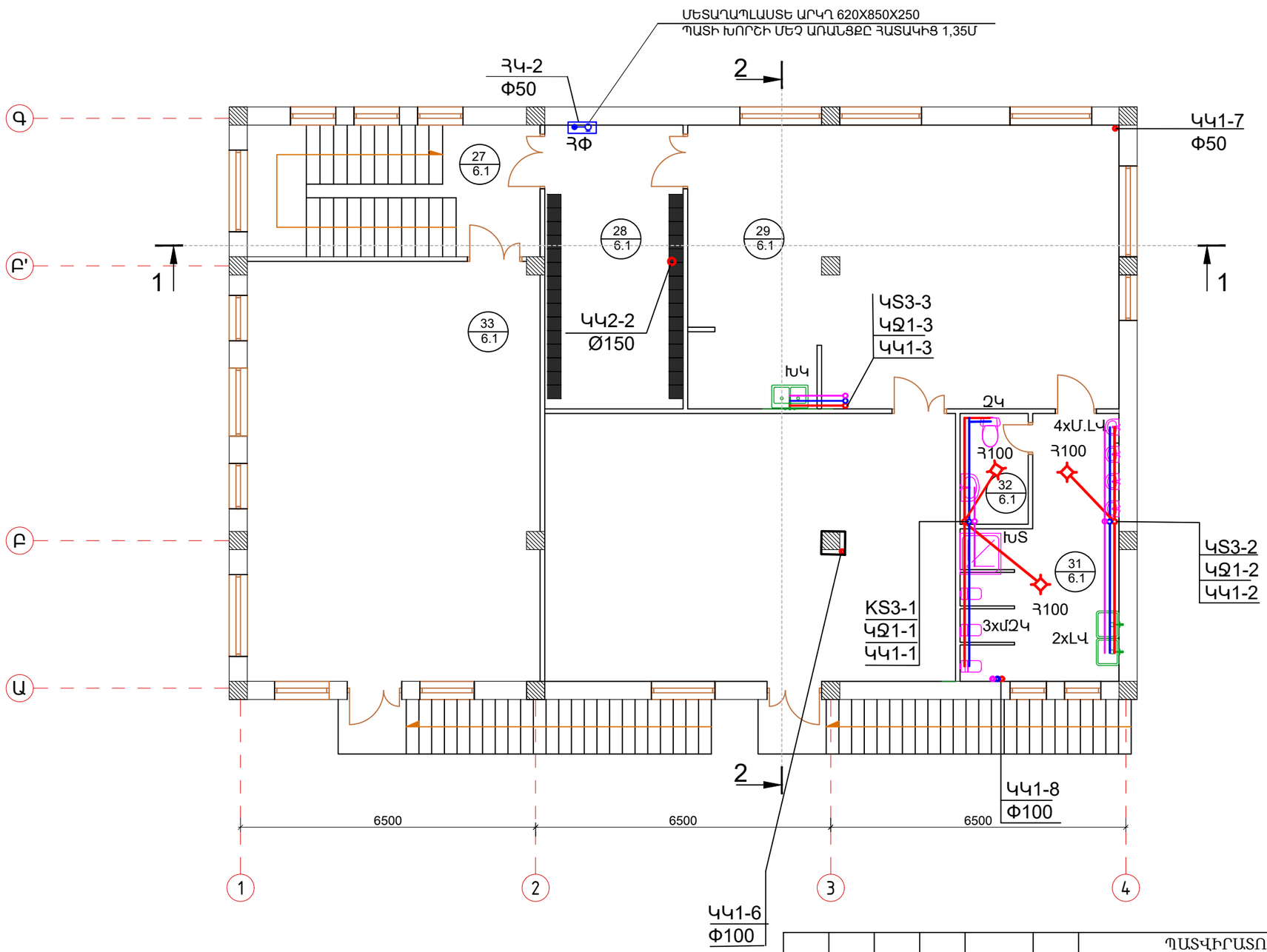

						ՊԱՏՎԻՐԱՏՈՒ՝ ՄԱՍԻՍԻ ՀԱՄԱՅՆՔԱՊԵՏԱՐԱՆ ՊԱՅՄԱՆԱԳԻՐ ԾԱԾԿԱԳԻՐ / N ԱՄՍՀ-ԳՀԾՁԲ-22/63-6 /
						ՀՀ ԱՐԱՐԱՏԻ ՄԱՐԶ, ՄԱՍԻՍ ՀԱՄԱՅՆՔ , ՆՈՐԱՄԱՐԳ ԳՅՈՒՂԻ ՄԱՆԿԱՊԱՐՏԵԶԻ ՇԵՆՔԻ ՎԵՐԱԿԱՌՈՒՑՄԱՆ ԱՇԽԱՏԱՆՔԱՅԻՆ ՆԱԽԱԳԻԾ
Փոփ	քան.	Թեր	Փաստ	Ստոր	Ամ	
Տնօրեն		Ա.Պողոսյան				ՋՐԱՄԱՏԱԿԱՐԱՐՈՒՄ ԵՎ ՋՐԱՀԵՌԱՑՈՒՄ
Նախագծեց		Գ. Մաղաթյան				ԵՐԿՐՈՐԴ ՀԱՐԿԻ ՀԱՏԱԿԱԳԻԾ /ԿԱՀԱՎՈՐՈՒՄ/ Մ1:100

Փուլ	Թերթ	Թերթեր
ԱՆ	ՋԿ-15	29

<Ա-Էն Քոնսթրաքշն>
ՍՊԸ
an_const@mail.ru

ՀԱՐԹ ՏԱՆԻՔԻ ՋՐԱՀԵՌԱՑՄԱՆ ՍԽԵՄԱ Մ1:100

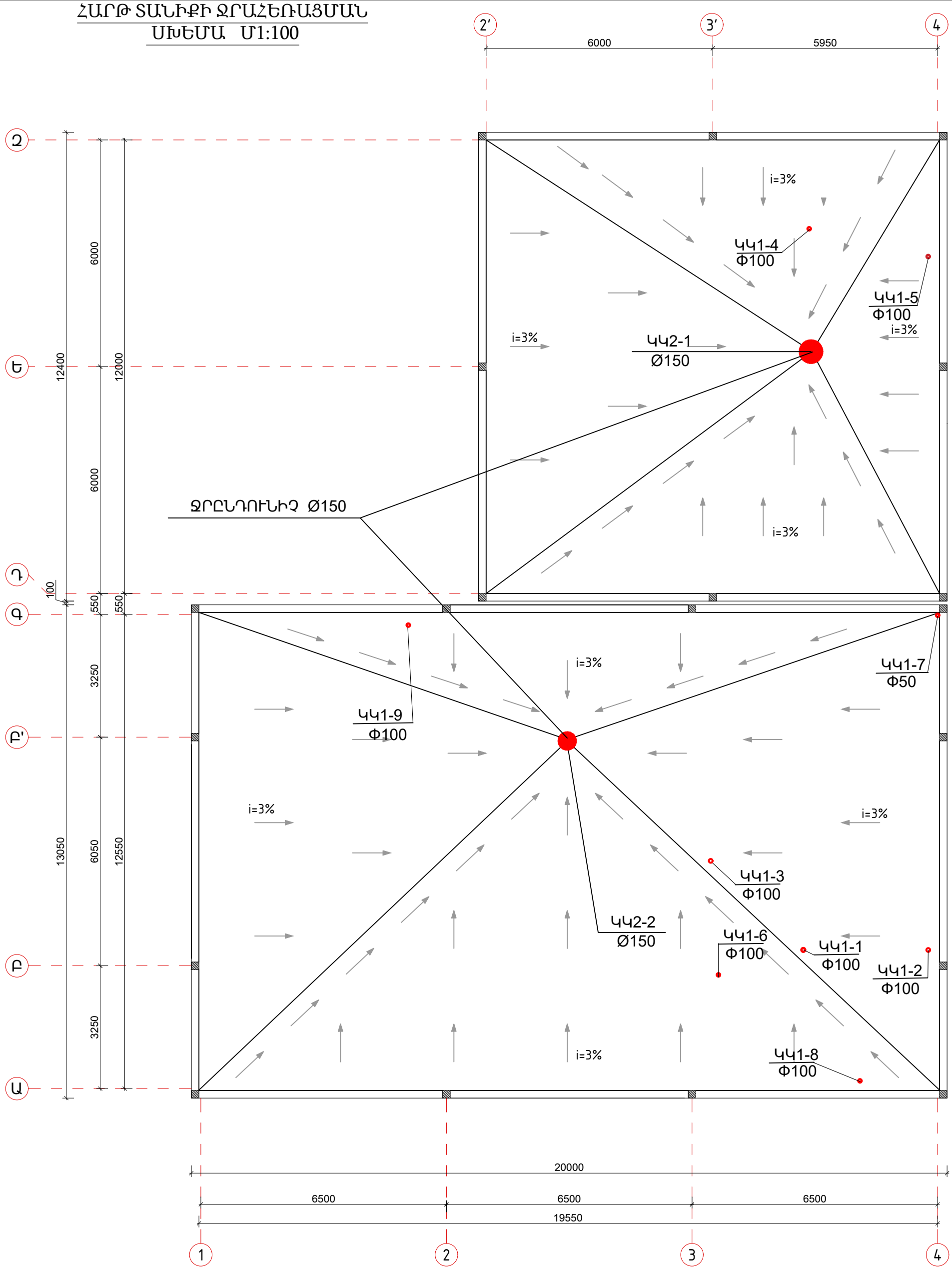

						ՊԱՏՎԻՐԱՏՈՒ՝ ՄԱՍԻՍԻ ՀԱՄԱՅՆՔԱՊԵՏԱՐԱՆ ՊԱՅՄԱՆԱԳԻՐ ԾԱԾԿԱԳԻՐ / N ԱՄՍՀ-ԳՀԾՁԲ-22/63-6 /
						ՀՀ ԱՐԱՐԱՏԻ ՄԱՐԶ, ՄԱՍԻՍ ՀԱՄԱՅՆՔ , ՆՈՐԱՄԱՐԳ ԳՅՈՒՂԻ ՄԱՆԿԱՊԱՐՏԵԶԻ ՇԵՆՔԻ ՎԵՐԱԿԱՌՈՒՑՄԱՆ ԱՇԽԱՏԱՆՔԱՅԻՆ ՆԱԽԱԳԻԾ
Փոփ	քան.	Թեր	Փաստ	Ստոր	Ամ	
Տնօրեն		Ա.Պողոսյան				ՋՐԱՄԱՏԱԿԱՐԱՐՈՒՄ ԵՎ ՋՐԱՀԵՌԱՑՈՒՄ
Նախագծեց		Գ. Մաղաթյան				ՀԱՐԹ ՏԱՆԻՔԻ ՋՐԱՀԵՌԱՑՄԱՆ ՍԽԵՄԱ Մ1:100

Փուլ	Թերթ	Թերթեր
ԱՆ	ՋԿ-16	29

<Ա-Էն Քոնսթրաքշն>
ՍՊԸ
an_const@mail.ru

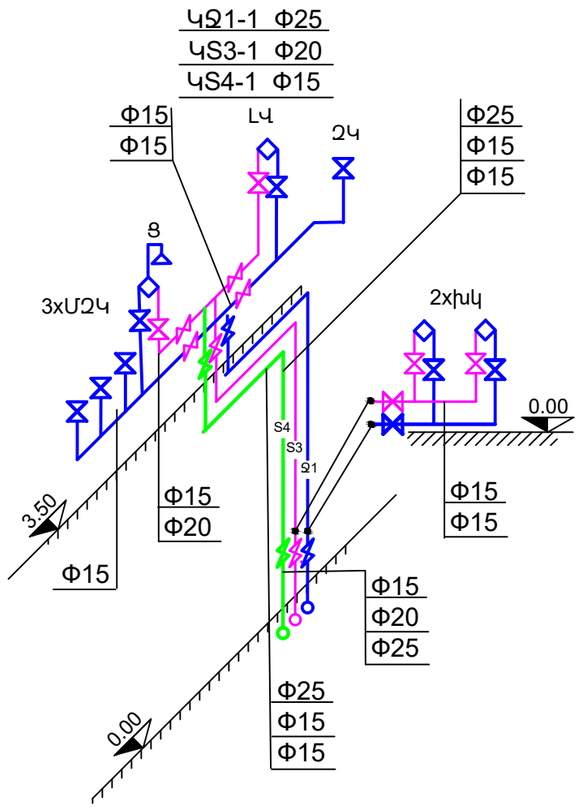

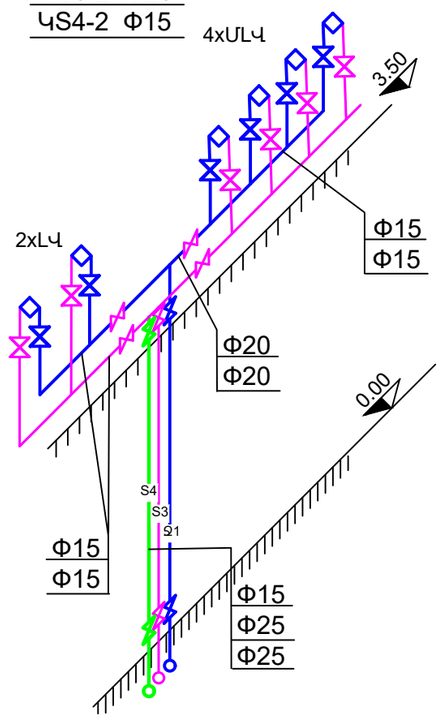

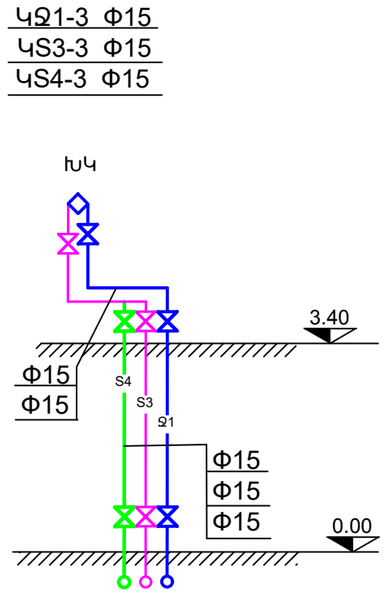

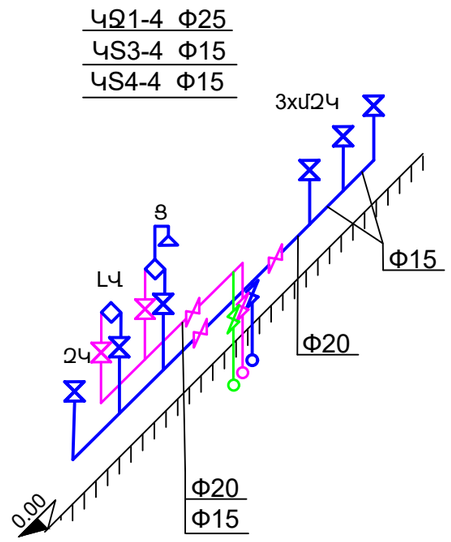

						ՊԱՏՎԻՐԱՏՈՒ՝ ՄԱՍԻՍԻ ՀԱՄԱՅՆՔԱՊԵՏԱՐԱՆ ՊԱՅՄԱՆԱԳԻՐ ԾԱԾԿԱԳԻՐ / N ԱՄՍՀ-ԳՀԾՁԲ-22/63-6 /		
						ՀՀ ԱՐԱՐԱՏԻ ՄԱՐԶ, ՄԱՍԻՍ ՀԱՄԱՅՆՔ , ՆՈՐԱՄԱՐԳ ԳՅՈՒՂԻ ՄԱՆԿԱՊԱՐՏԵԶԻ ՇԵՆՔԻ ՎԵՐԱԿԱՌՈՒՑՄԱՆ ԱՇԽԱՏԱՆՔԱՅԻՆ ՆԱԽԱԳԻԾ		
Փոփ	քան.	Թեր	Փաստ	Ստորագր	Ամս			
Տնօրեն		Ա.Պողոսյան				ՋՐԱՄԱՏԱԿԱՐԱՐՈՒՄ ԵՎ ՋՐԱՀԵՌԱՑՈՒՄ	Փուլ	Թերթ	Թերթեր
							ԱՆ	ՋԿ-17	29
Նախագծեց		Գ. Մաղաթյան				Ջ1-Ի, Տ3-Ի ԵՎ Տ4-Ի ՑԱՆՑԵՐԻ ՍԽԵՄԱ	<Ա-Էն Քոնսթրաքշն>ՍՊԸ an_const@mail.ru	

ԿՁ1-5 Φ25
ԿՏ3-5 Φ25
ԿՏ4-5 Φ15

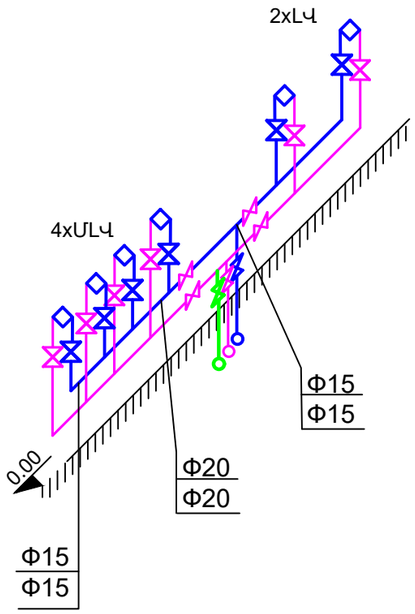

ԿՁ1-6 Φ25
ԿՏ3-6 Φ20
ԿՏ4-6 Φ15

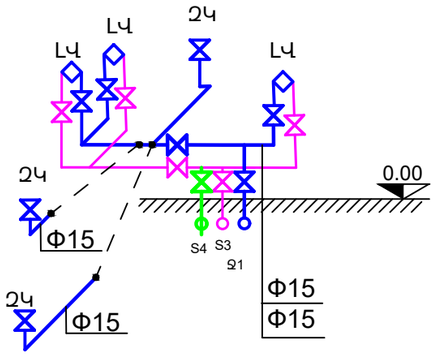

ԿՁ1-7 Φ15
ԿՏ3-7 Φ15
ԿՏ4-7 Φ15

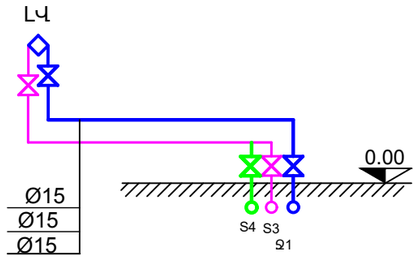

ԿՁ1-8 Φ20
ԿՏ3-8 Φ20
ԿՏ4-8 Φ15

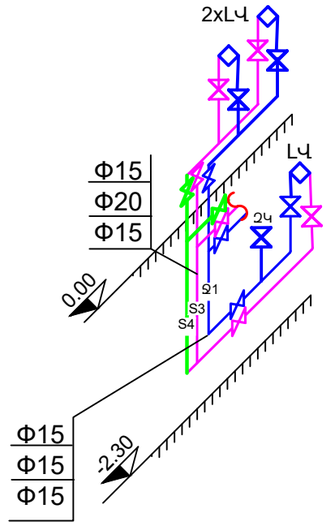

ՅԿ-1
Ø50

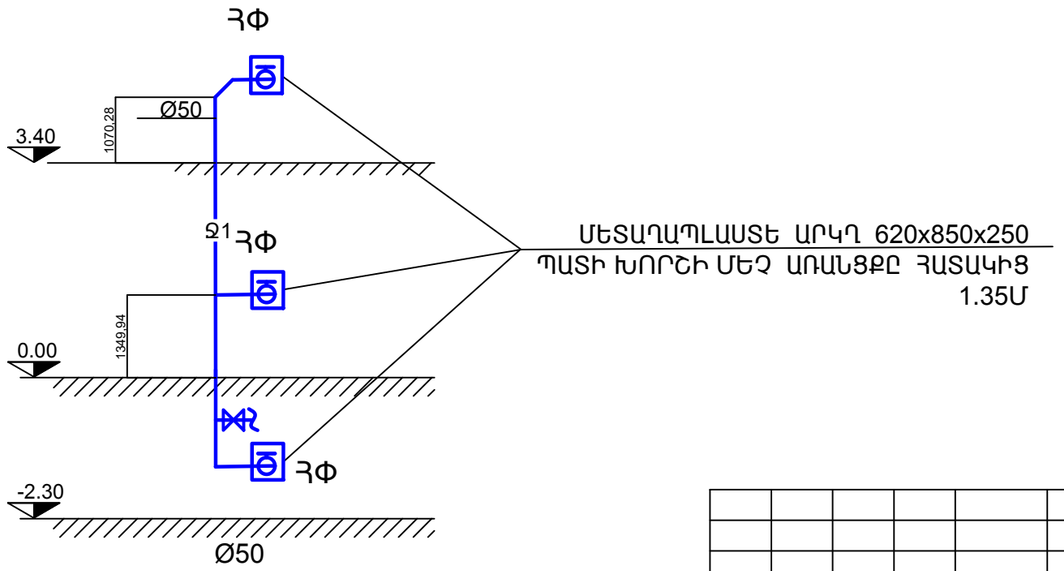

						ՊԱՏՎԻՐԱՏՈՒ՝ ՄԱՍԻՍԻ ՀԱՄԱՅՆՔԱՊԵՏԱՐԱՆ ՊԱՅՄԱՆԱԳԻՐ ԾԱԾԿԱԳԻՐ / N ԱՄՍՀ-ԳՀԾՁԲ-22/63-6 /			
						ՀՀ ԱՐԱՐԱՏԻ ՄԱՐԶ, ՄԱՍԻՍ ՀԱՄԱՅՆՔ , ՆՈՐԱՄԱՐԳ ԳՅՈՒՂԻ ՄԱՆԿԱՊԱՐՏԵԶԻ ՇԵՆՔԻ ՎԵՐԱԿԱՌՈՒՑՄԱՆ ԱՇԽԱՏԱՆՔԱՅԻՆ ՆԱԽԱԳԻԾ			
Փոփ	քան.	Թեր	Փաստ	Ստորագր.	Ամս.				
						ՋՐԱՄԱՏԱԿԱՐԱՐՈՒՄ ԵՎ ՋՐԱՀԵՌԱՑՈՒՄ	Փուլ	Թերթ	Թերթեր
Տնօրեն		Ա.Պողոսյան					ԱՆ	ՋԿ-18	29
Նախագծեց		Գ. Մադաթյան				ՁՅ1-Ի, Տ3-Ի ԵՎ Տ4-Ի ՑԱՆՑԵՐԻ ՍԽԵՄԱ	<Ա-Էն Քոնսթրաքշն>ՍՊԸ an_const@mail.ru		

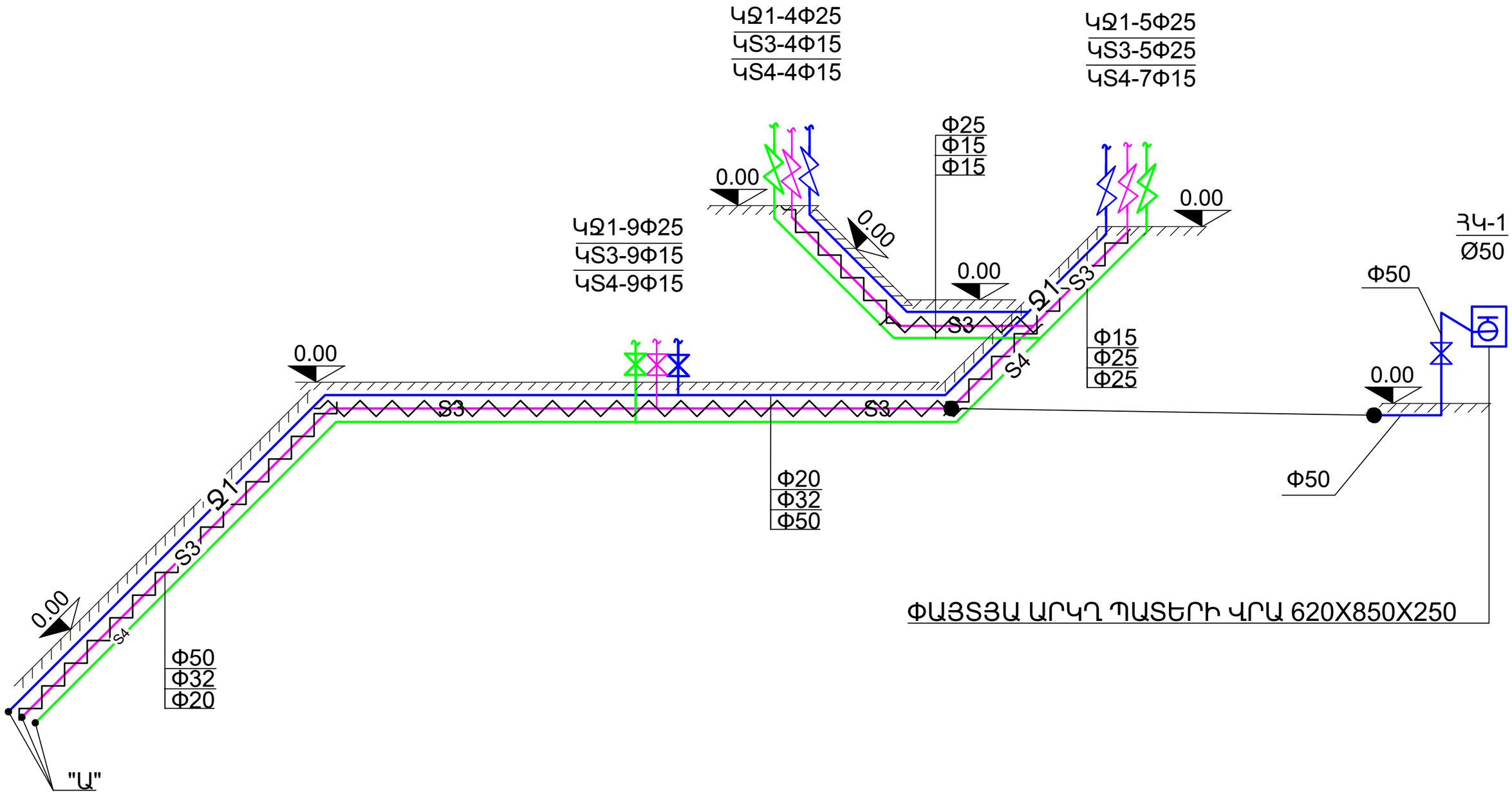

ՓԱՅՏՅԱ ԱՐԿՂ ՊԱՏԵՐԻ ՎՐԱ 620Х850Х250

						ՊԱՏՎԻՐԱՏՈՒ՝ ՄԱՍԻՍԻ ՀԱՄԱՅՆՔԱՊԵՏԱՐԱՆ ՊԱՅՄԱՆԱԳԻՐ ԾԱԾԿԱԳԻՐ / N ԱՄՍՀ-ԳՀԾՁԲ-22/63-6 /		
						ՀՀ ԱՐԱՐԱՏԻ ՄԱՐԶ, ՄԱՍԻՍ ՀԱՄԱՅՆՔ , ՆՈՐԱՄԱՐԳ ԳՅՈՒՂԻ ՄԱՆԿԱՊԱՐՏԵԶԻ ՇԵՆՔԻ ՎԵՐԱԿԱՌՈՒՑՄԱՆ ԱՇԽԱՏԱՆՔԱՅԻՆ ՆԱԽԱԳԻԾ		
Փոփ	քան.	Թեր	Փաստ	Ստորագ	Ամս			
Տնօրեն		Ա.Պողոսյան				ՋՐԱՄԱՏԱԿԱՐԱՐՈՒՄ ԵՎ ՋՐԱՀԵՌԱՑՈՒՄ	Փուլ	Թերթ	Թերթեր
							ԱՆ	ՋԿ-19	29
Նախագծեց		Գ. Մաղաթյան				Ձ1-Ի, Տ3-Ի ԵՎ Տ4-Ի ՑԱՆՑԵՐԻ ՍԽԵՄԱ	<Ա-Էն Քոնսթրաքշն>ՍՊԸ an_const@mail.ru	

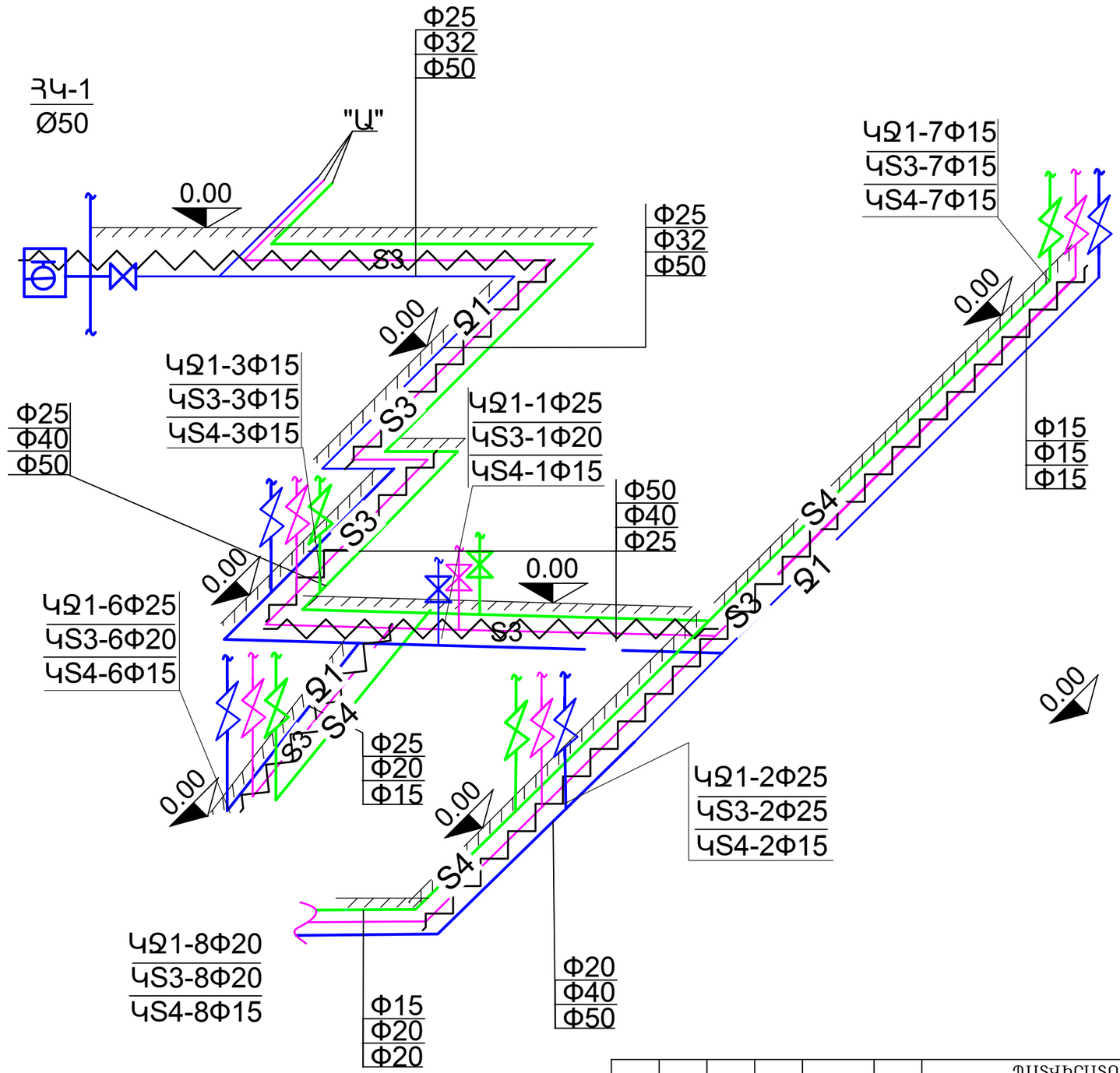

Փոփ	քան.	Թեր	Փաստ	Ստորագրություն	Ամսաթիվ
Տնօրեն		Ա.Պողոսյան			
Նախագծեց		Գ. Մաղաթյան			

ՊԱՏՎԻՐԱՏՈՒ՝ ՄԱՍԻՍԻ ՀԱՄԱՅՆՔԱՊԵՏԱՐԱՆ
ՊԱՅՄԱՆԱԳԻՐ ԾԱԾԿԱԳԻՐ / N ԱՄՍՀ-ԳՀԾՁԲ-22/63-6 /

ՀՀ ԱՐԱՐԱՏԻ ՄԱՐԶ, ՄԱՍԻՍ ՀԱՄԱՅՆՔ , ՆՈՐԱՄԱՐԳ ԳՅՈՒՂԻ
ՄԱՆԿԱՊԱՐՏԵԶԻ ՇԵՆՔԻ ՎԵՐԱԿԱՌՈՒՑՄԱՆ
ԱՇԽԱՏԱՆՔԱՅԻՆ ՆԱԽԱԳԻԾ

ՋՐԱՄԱՏԱԿԱՐԱՐՈՒՄ ԵՎ
ՋՐԱՀԵՌԱՑՈՒՄ

Փուլ	Թերթ	Թերթեր
ԱՆ	ՋԿ-20	29

Ջ1-Ի, Տ3-Ի ԵՎ Տ4-Ի ՑԱՆՑԵՐԻ ՍԽԵՄԱ

<Ա-Էն Քոնսթրաքշն>
ՍՊԸ
an_const@mail.ru

MODEL	PORTS			h	kg
	I	U(1)	S		
SAR 40 - TOP 1	1½"	1¼"	½"	305	14.0
SAR 40 - TOP 2					14.7
SAR 40 - TOP 3				335	16.1
SAR 40 - RXm 1				305	14.2
SAR 40 - RXm 2					15.3
SAR 40 - RXm 3				335	16.9
SAR 40 - TOP 2-VORTEX					14.6
SAR 40 - TEX 2					15.8
SAR 40 - TEX 3					16.5
SAR 40 - RXm 2/20					15.6

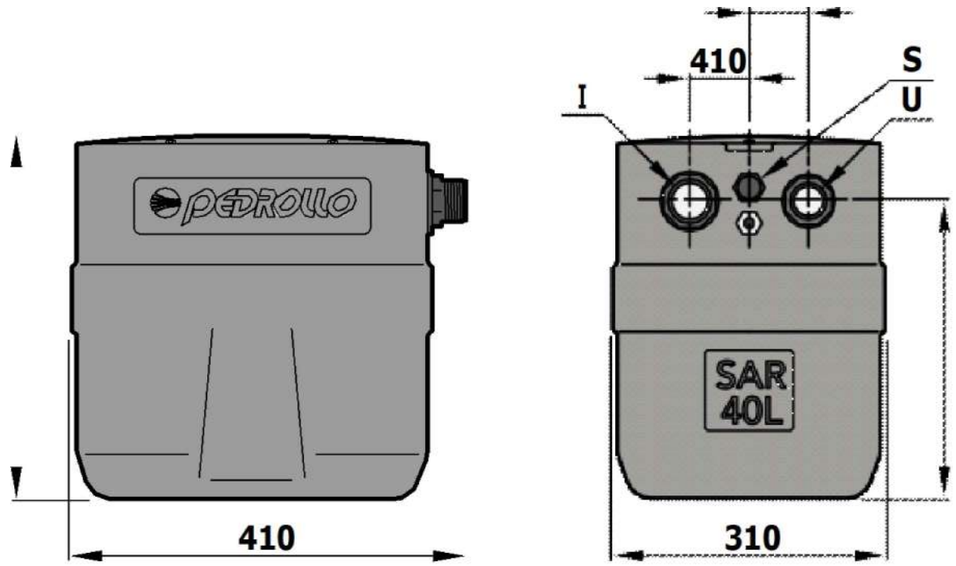

						ՊԱՏՎԻՐԱՏՈՒ՝ ՄԱՍԻՍԻ ՀԱՄԱՅՆՔԱՊԵՏԱՐԱՆ ՊԱՅՄԱՆԱԳԻՐ ԾԱԾԿԱԳԻՐ / N ԱՄՍՀ-ԳՀԾՁԲ-22/63-6 /
Փոփ	քան.	Թեր	Փաստ	Ստոր	Ամ	ՀՀ ԱՐԱՐԱՏԻ ՄԱՐԶ, ՄԱՍԻՍ ՀԱՄԱՅՆՔ , ՆՈՐԱՄԱՐԳ ԳՅՈՒՂԻ ՄԱՆԿԱՊԱՐՏԵԶԻ ՇԵՆՔԻ ՎԵՐԱԿԱՌՈՒՑՄԱՆ ԱՇԽԱՏԱՆՔԱՅԻՆ ՆԱԽԱԳԻԾ
Տնօրեն		Ա.Պողոսյան				ՋՐԱՄԱՏԱԿԱՐԱՐՈՒՄ ԵՎ ՋՐԱՀԵՌԱՑՈՒՄ
Նախագծեց		Գ. Մաղաթյան				ԿՈՅՈՒՂՈՒ ՊՈՄՊԱԿԱՅԱՆ

Փուլ	Թերթ	Թերթեր
ԱՆ	ՋԿ-21	29

<Ա-Էն Քոնսթրաքշն>
ՍՊԸ
an_const@mail.ru

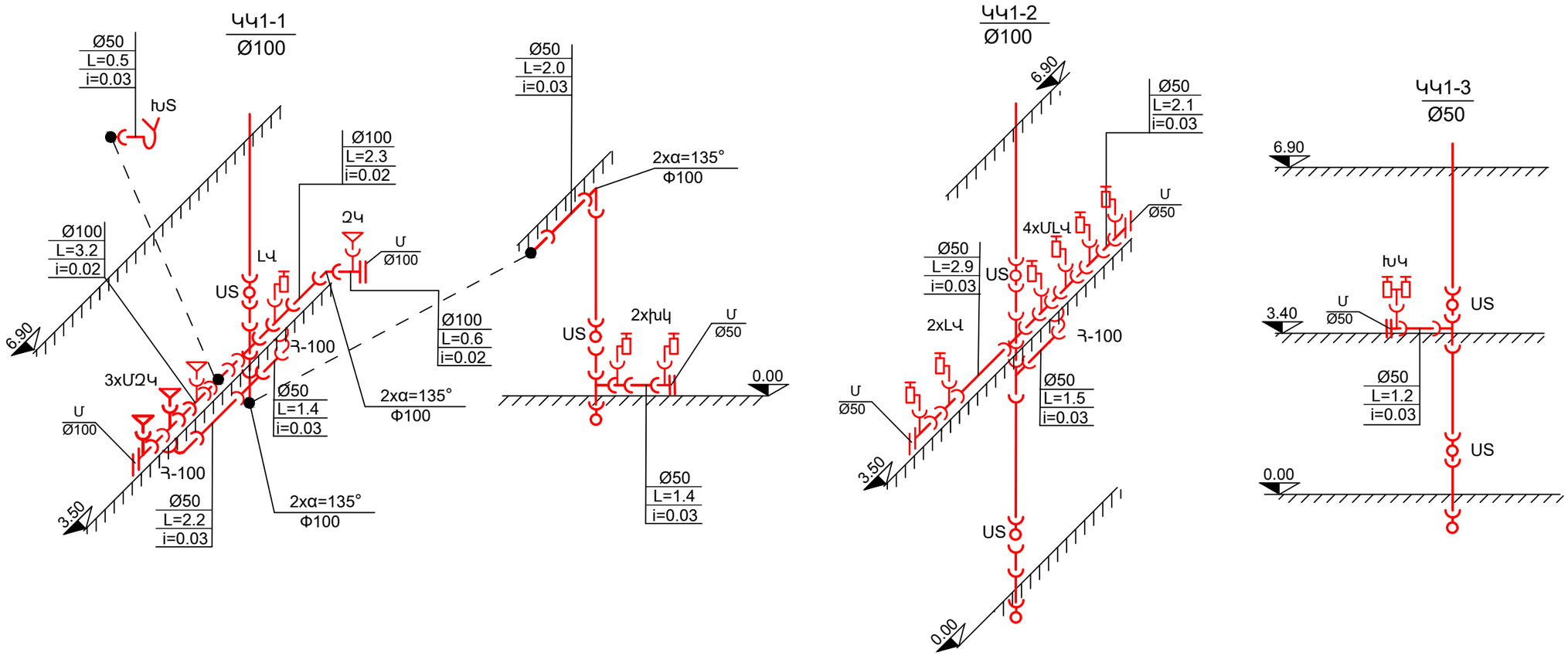

						ՊԱՏՎԻՐԱՏՈՒ՝ ՄԱՍԻՍԻ ՀԱՄԱՅՆՔԱՊԵՏԱՐԱՆ ՊԱՅՄԱՆԱԳԻՐ ԾԱԾԿԱԳԻՐ / N ԱՄՍՀ-ԳՀԾԶԲ-22/63-6 /		
						ՀՀ ԱՐԱՐԱՏԻ ՄԱՐԶ, ՄԱՍԻՍ ՀԱՄԱՅՆՔ , ՆՈՐԱՄԱՐԳ ԳՅՈՒՂԻ ՄԱՆԿԱՊԱՐՏԵԶԻ ՇԵՆՔԻ ՎԵՐԱԿԱՌՈՒՑՄԱՆ ԱՇԽԱՏԱՆՔԱՅԻՆ ՆԱԽԱԳԻԾ		
Փոփ	քան.	Թեր	Փաստ	Ստոր	Ամ			
Տնօրեն		Ա.Պողոսյան				ՋՐԱՄԱՏԱԿԱՐԱՐՈՒՄ ԵՎ ՋՐԱՀԵՌԱՑՈՒՄ	Փուլ	Թերթ	Թերթեր
							ԱՆ	ԶԿ-22	29
Նախագծեց		Գ. Մաղաթյան				ԿՅ-Ի ՑԱՆՑԵՐԻ ՍԽԵՄԱ	<Ա-էն Քոնսթրաքշն> ՍՊԸ an_const@mail.ru	

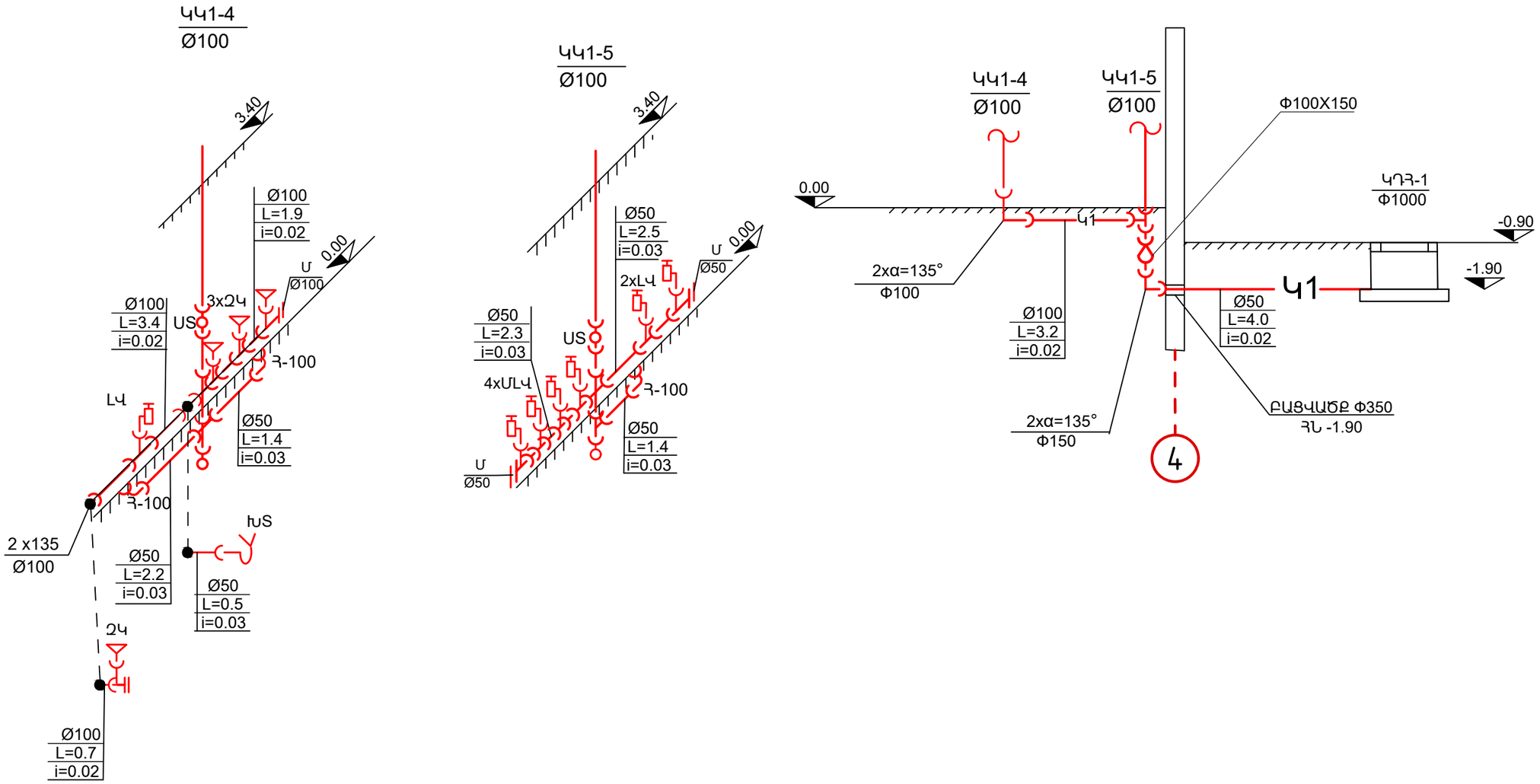

						ՊԱՏՎԻՐԱՏՈՒ՝ ՄԱՍԻՍԻ ՀԱՄԱՅՆՔԱՊԵՏԱՐԱՆ ՊԱՅՄԱՆԱԳԻՐ ԾԱԾԿԱԳԻՐ / N ԱՄՍՀ-ԳՀԾՁԲ-22/63-6 /		
						ՀՀ ԱՐԱՐԱՏԻ ՄԱՐԶ, ՄԱՍԻՍ ՀԱՄԱՅՆՔ , ՆՈՐԱՄԱՐԳ ԳՅՈՒՂԻ ՄԱՆԿԱՊԱՐՏԵԶԻ ՇԵՆՔԻ ՎԵՐԱԿԱՌՈՒՑՄԱՆ ԱՇԽԱՏԱՆՔԱՅԻՆ ՆԱԽԱԳԻԾ		
Փոփ	քան.	Թեր	Փաստ	Ստորագր.	Ամս.			
Տնօրեն		Ա.Պողոսյան				ՋՐԱՄԱՏԱԿԱՐԱՐՈՒՄ ԵՎ ՋՐԱՀԵՌԱՑՈՒՄ	Փուլ	Թերթ	Թերթեր
							ԱՆ	ՋԿ-23	29
Նախագծեց		Գ. Մաղաթյան				Կ1-Ի ՑԱՆՑԵՐԻ ՍԽԵՄԱ	<Ա-Էն Քոնսթրաքշն>ՍՊԸ an_const@mail.ru	

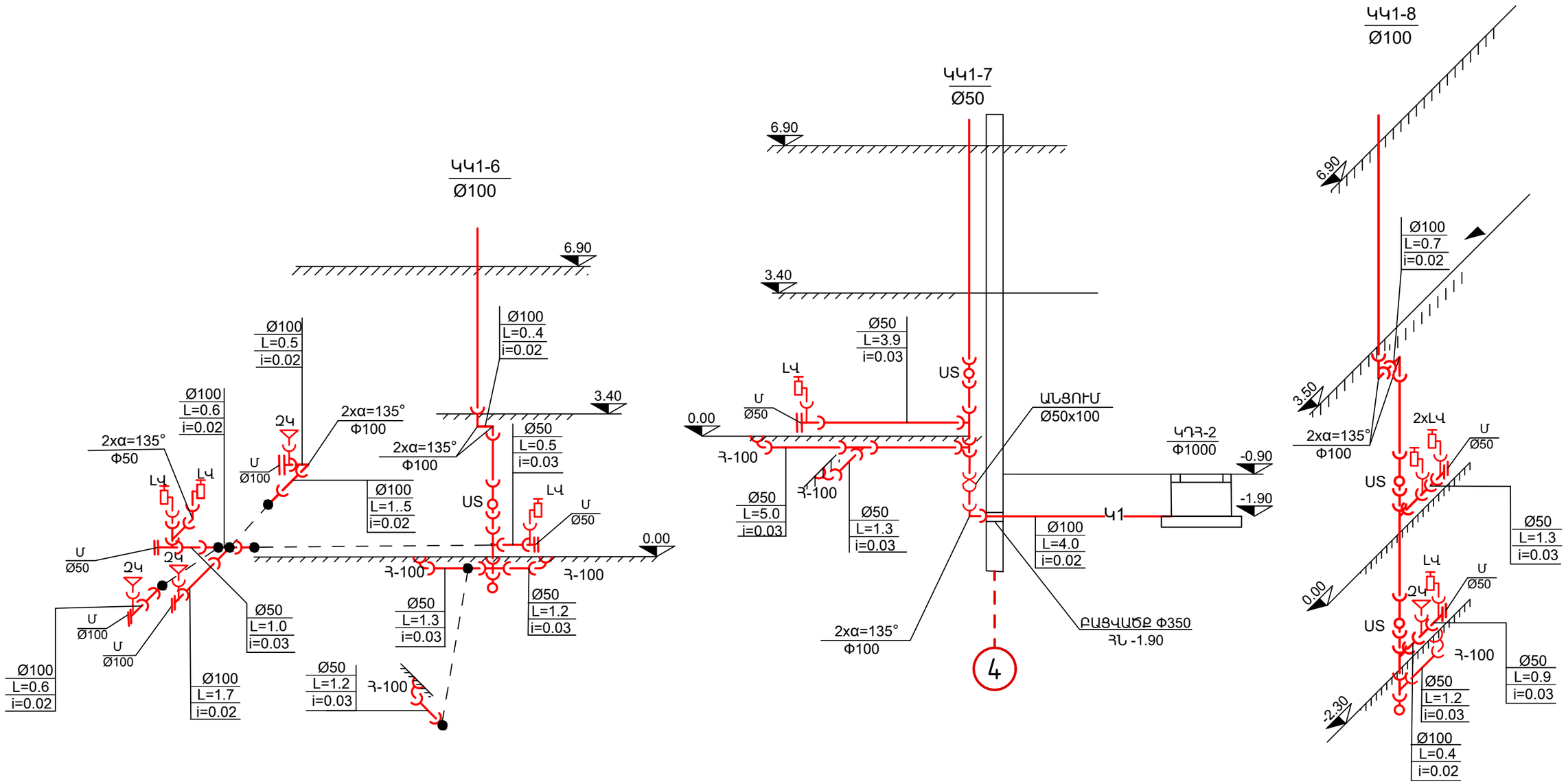

						ՊԱՏՎԻՐԱՏՈՒ՝ ՄԱՍԻՍի ՀԱՄԱՅՆՔԱՊԵՏԱՐԱՆ ՊԱՅՄԱՆԱԳԻՐ ԾԱԾԿԱԳԻՐ / N ԱՄՍՀ-ԳՀԾՁԲ-22/63-6 /
						ՀՀ ԱՐԱՐԱՏԻ ՄԱՐԶ, ՄԱՍԻՍ ՀԱՄԱՅՆՔ , ՆՈՐԱՄԱՐԳ ԳՅՈՒՂԻ ՄԱՆԿԱՊԱՐՏԵԶԻ ՇԵՆՔԻ ՎԵՐԱԿԱՌՈՒՑՄԱՆ ԱՇԽԱՏԱՆՔԱՅԻՆ ՆԱԽԱԳԻԾ
Փոփ	քան.	Թեր	Փաստ	Ստորագր	Ամս	
Տնօրեն		Ա.Պողոսյան				ՋՐԱՄԱՏԱԿԱՐԱՐՈՒՄ ԵՎ ՋՐԱՀԵՌԱՑՈՒՄ
Նախագծեց		Գ. Մաղաթյան				Կ1-Ի ՑԱՆՑԵՐԻ ՍԽԵՄԱ

Փուլ	Թերթ	Թերթեր
ԱՆ	ՋԿ-24	29

<Ա-Էն Քոնսթրաքշն>
ՍՊԸ
an_const@mail.ru

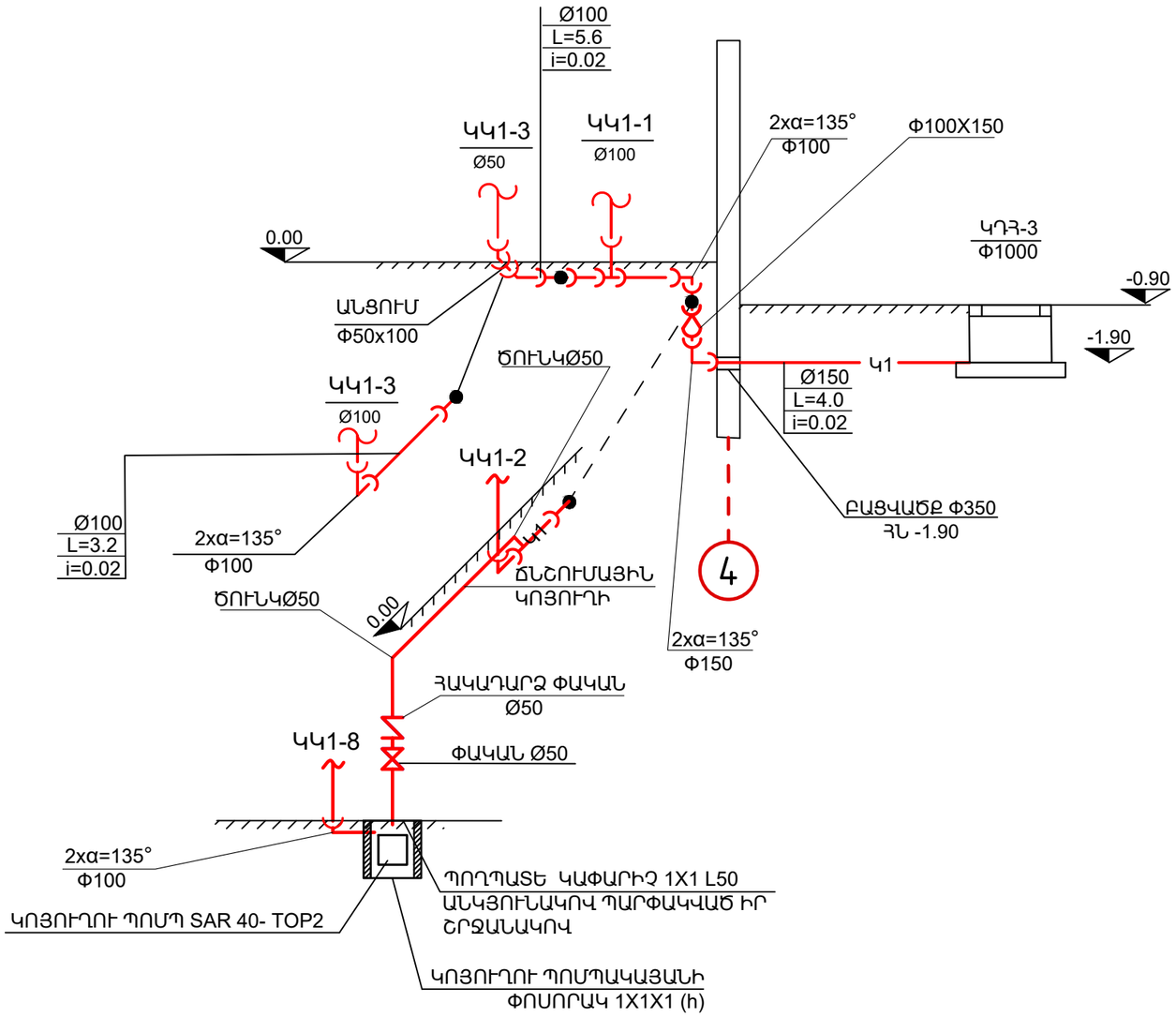

						ՊԱՏՎԻՐԱՏՈՒ՝ ՄԱՍԻՍԻ ՀԱՄԱՅՆՔԱՊԵՏԱՐԱՆ ՊԱՅՄԱՆԱԳԻՐ ԾԱԾԿԱԳԻՐ / N ԱՄՍՀ-ԳՀԾՁԲ-22/63-6 /		
						ՀՀ ԱՐԱՐԱՏԻ ՄԱՐԶ, ՄԱՍԻՍ ՀԱՄԱՅՆՔ , ՆՈՐԱՄԱՐԳ ԳՅՈՒՂԻ ՄԱՆԿԱՊԱՐՏԵԶԻ ՇԵՆՔԻ ՎԵՐԱԿԱՌՈՒՑՄԱՆ ԱՇԽԱՏԱՆՔԱՅԻՆ ՆԱԽԱԳԻԾ		
Փոփ	քան.	Թեր	Փաստ	Ստորագ	Ամս			
Տնօրեն		Ա.Պողոսյան				ՋՐԱՄԱՏԱԿԱՐԱՐՈՒՄ ԵՎ ՋՐԱՀԵՌԱՑՈՒՄ	Փուլ	Թերթ	Թերթեր
							ԱՆ	ՋԿ-25	29
Նախագծեց		Գ. Մաղաթյան				Կ1-Ի ՑԱՆՑԵՐԻ ՍԽԵՄԱ	<Ա-Էն Քոնսթրաքշն>ՍՊԸ an_const@mail.ru	

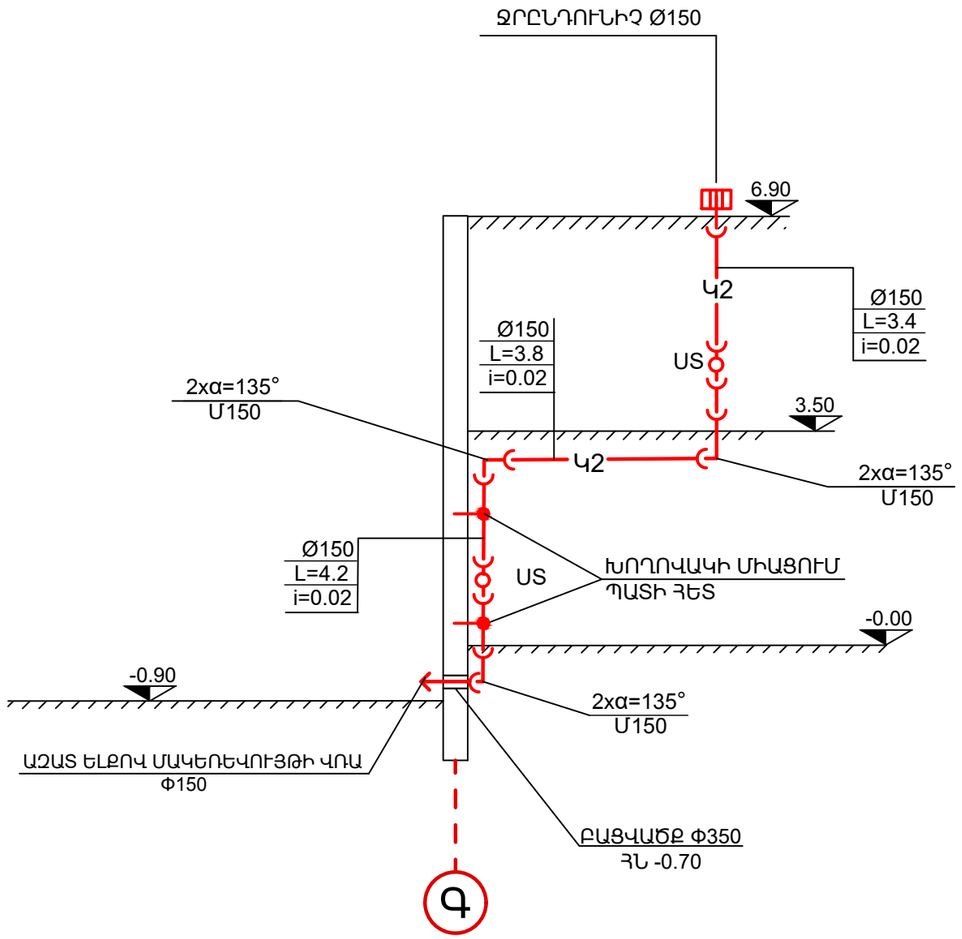

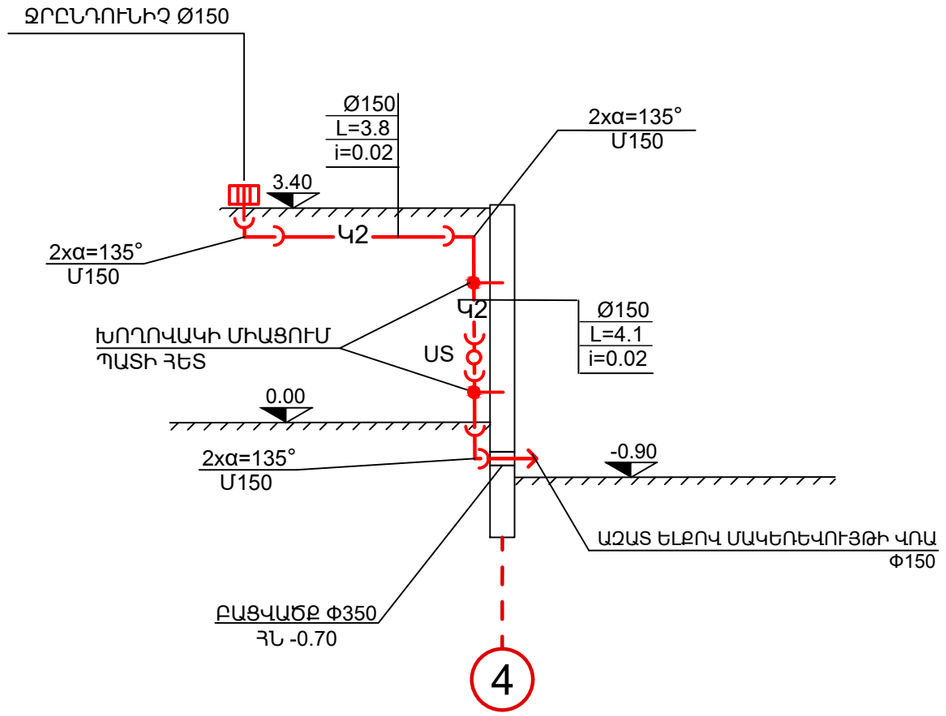

						ՊԱՏՎԻՐԱՏՈՒ՝ ՄԱՍԻՍԻ ՀԱՄԱՅՆՔԱՊԵՏԱՐԱՆ ՊԱՅՄԱՆԱԳԻՐ ԾԱԾԿԱԳԻՐ / N ԱՄՍՀ-ԳՀԾՁԲ-22/63-6 /		
						ՀՀ ԱՐԱՐԱՏԻ ՄԱՐԶ, ՄԱՍԻՍ ՀԱՄԱՅՆՔ , ՆՈՐԱՄԱՐԳ ԳՅՈՒՂԻ ՄԱՆԿԱՊԱՐՏԵԶԻ ՇԵՆՔԻ ՎԵՐԱԿԱՌՈՒՑՄԱՆ ԱՇԽԱՏԱՆՔԱՅԻՆ ՆԱԽԱԳԻԾ		
Փոփ	քան.	Թեր	Փաստ	Ստորագ	Ամս			
Տնօրեն		Ա.Պողոսյան				ՋՐԱՄԱՏԱԿԱՐԱՐՈՒՄ ԵՎ ՋՐԱՀԵՌԱՑՈՒՄ	Փուլ	Թերթ	Թերթեր
							ԱՆ	ՋԿ-26	29
Նախագծեց		Գ. Մաղաթյան				Կ1-Ի ՑԱՆՑԵՐԻ ՍԽԵՄԱ	<Ա-Էն Քոնսթրաքշն > ՍՊԸ an_const@mail.ru	

ՆԵՐՔԻՆ ՋՐԱՄԱՏԱԿԱՐԱՐՄԱՆ ՑԱՆՑ

N	ԱՆՎԱՆՈՒՄԸ	ՉԱՓ	ՉԱՓ. ՄԻԱՎ.	ՔԱՆԱԿ	ՊԵՏ. ՍՏԱՆԴ
1.	ՊՈՂՊԱՏԵ ՀՈՂԻ ՄԵՋ	Φ50	Գ.Մ	5	
	ՊՈՂՊԱՏԵ ԽՈՂՈՎԱԿ ՊԱՏԵՐԻ ՎՐԱ	Φ50	Գ.Մ	45	
2.	ՊՈԼԻՊՐՈՊԻԼԵՆԵ ԽՈՂՈՎԱԿ ՊԱՏԵՐԻ ՎՐԱ	40/32/25	Գ.Մ	15/30/45	
3.	ՆՈՒՅՆԸ	Ø20 / 15	Գ.Մ	50 / 205	
4.	ՓԱԿԱՆ	Φ50/40/32	ՀԱՏ	8/12/97	
5.	ԼՎԱՑԱՐԱՆԻ ԾՈՐԱԿ ԽԱՌՆԻՉ		ՀԱՏ	13	
	ՑՆՑՈՒՂ ԾՈՐԱԿ ԽԱՌՆԻՉ		ՀԱՏ	2	
6.	ԿԱԹՍԱ		ՀԱՏ	———	
7.	ՋՐԱՉԱՓ		ՀԱՏ	———	
8.	ՖԻԼՏՐ		ՀԱՏ	———	
9.	ԽՐԱՄՈՒՂՈՒ ՄՇԱԿՈՒՄ		Մ³	8	
10.	ԽՐԱՄՈՒՂՈՒ ԵՏԼԻՑՔ		Մ³	7	
11.	ԽՈՂ. ՋԵՐՄԱՄԵԿՈՒՍԱՑՈՒՄ ՀԱՆՔԱՅԻՆ ԲԱՄԲԱԿՈՎ		Մ³	0,1	
12.	ԽՈՂ. ՓԱԹԱՏՈՒՄ ԱԼՅՈՒՄԻՆԵ ԹԵՐԹՈՎ		Մ³	15	
13.	ԱՎԱԶԻ ՇԵՐՏ ԽՈՂՈՎԱԿԻ ՏԱԿ	H = 0.1	Մ³	0,5	
14.	ԲԱՑԵԼ ԱՆՑՔ ՊԱՏԻ ՎՐԱ	Φ200	ՏԵՂ	1	
15.	ԿԱՇԵՓՈՂԵ ԽՈՂՈՎԱԿ L=20Մ	Φ50	ՀԱՏ	4	
16.	ՀԱԿԱՀՐՈՂԵՀԱՅԻՆ ՓԱԿԱՆ	Φ50	ՀԱՏ	4	
17.	ՑԱՆՑԻ ՓՈՐՁԱՐԿՈՒՄ		Գ.Մ	395	
18.	ԽՈՂՈՎԱԿՆԵՐԻ ՆԵՐԿՈՒՄ 2 ԱՆԳԱՄ		ՔՄ	9	
19.	ՄԵՏԱՂԱՊԼԱՍՏԵ ԱՐԿՂ ՊԱՏԵՐԻ ՎՐԱ 620X850X250		ՀԱՏ/ՔՄ	4 / 0.068	
20.	ԱՐԿՂԻ ԱՊԱԿԵՊԱՏՈՒՄ		ՔՄ	2	
21.	ԱՎԵԼՆՈՐԴ ՀՈՂԻ ՏԵՂԱՓՈԽՈՒՄ		Մ³	———	
22.	ԽՈՂՈՎԱԿՆԵՐԻ ԱՄՐԱՑՄԱՆ ՄԱՍԵՐ (ՖԻՏԻՆԳՆԵՐ)		ՀԱՏ	200	
23.	ՄԻԱՑՆԵԼ ԳՈՐԾՈՂ ՁՐԱԳԾԻՆ	Ø50x100	ՀԱՏ	1	
24.	ՁՐՄՈՒՂԻ ԴԻՏԱՀՈՐ Vբ=1.5 Մ³	Ø1000	ՀԱՏ	———	
25.	ԹՈՒՋԵ ՄՏՈՑ Ե/Բ ՍԱԼՈՎ	Ø700	ՀԱՏ	———	
26.	ՄԵՏԱՂԱԿԱՆ ԱՍՏԻՃԱՆՆԵՐ		ՏՆ	———	
27.	ԴԻՏԱՀՈՐԻ ԱՄՐԱՑՄԱՆ ՄԱՍԵՐ		ՏՆ	———	
28.	ՄԱՆԿԱԿԱՆ ԼՎԱՑԱՌԱՆ		ՀԱՏ	8	
29.	ԽՈՀԱՆՈՑԱԿՈՆՔ		ՀԱՏ	4	
30.	ԲԻԴԵ		ՀԱՏ	———	

Փոփ	քան.	Թեր	Փաստ	Ստորագր.	Ամս.	
Տնօրեն		Ա.Պողոսյան				
Նախագծեց		Գ. Մաղաթյան				

ՊԱՏՎԻՐԱՏՈՒ՝ ՄԱՍԻՍԻ ՀԱՄԱՅՆՔԱՊԵՏԱՐԱՆ
ՊԱՅՄԱՆԱԳԻՐ ԾԱԾԿԱԳԻՐ / N ԱՄՍՀ-ԳՀԾՁԲ-22/63-6 /

ՀՀ ԱՐԱՐԱՏԻ ՄԱՐԶ, ՄԱՍԻՍ ՀԱՄԱՅՆՔ , ՆՈՐԱՄԱՐԳ ԳՅՈՒՂԻ
ՄԱՆԿԱՊԱՐՏԵԶԻ ՇԵՆՔԻ ՎԵՐԱԿԱՌՈՒՑՄԱՆ
ԱՇԽԱՏԱՆՔԱՅԻՆ ՆԱԽԱԳԻԾ

ՋՐԱՄԱՏԱԿԱՐԱՐՈՒՄ ԵՎ ՋՐԱՀԵՌԱՑՈՒՄ

Փուլ	Թերթ	Թերթեր
ԱՆ	ՋԿ-27	29

ՆԵՐՔԻՆ ՋՐԱՄԱՏԱԿԱՐԱՐՄԱՆ ՑԱՆՑԻ ԾԱՎԱԼՆԵՐ

< Ա-Էն Քոնսթրաքշն >
ՍՊԸ
an_const@mail.ru

ԿՈՅՈՒՂՈՒ ՁԵՎԱՎՈՐ ՄԱՍԵՐ

N	ԷՍՔԻԶ	ԱՆՎԱՆՈՒՄԸ	ՔԱՆԱԿԸ	
			Կ1	K2
1.	Ø50	ԾՈՒՆԿ	13	———
2.	Ø50	ԵՌԱԲԱՇԽԻՉ	26	———
3.	Ø50 α=135	ԹԵՔՈՒՄ	———	———
4.	Ø50X100	ԵՌԱԲԱՇԽԻՉ	2	———
5.	Ø100/150	ՍՏՈՒԳԻՉ	9/-	-/3
6.	Ø100	ԵՌԱԲԱՇԽԻՉ	14	———
7.	Ø100x50	ԵՌԱԲԱՇԽԻՉ	8	———
8.	Ø100 α=135	ԹԵՔՈՒՄ	26	———
9.	Ø150 α=135	ԹԵՔՈՒՄ	4	12
10.	Ø100X150	ԱՆՑՈՒՄ	2	———
11.	Ø100X150	ՔԱՌԱԲԱՇԽԻՉ	4	———
12.	Ø100X50	ՔԱՌԱԲԱՇԽԻՉ		———
13.	Ø100X100	ՔԱՌԱԲԱՇԽԻՉ	4	———
14.	Ø150	ՍՏՈՒԳԻՉ	3	———
15.	Φ50x100	ԱՆՑՈՒՄ	2	———

Փոփ	քան.	Թեր	Փաստ	Ստորագրություն	Ամսաթիվ	ՊԱՏՎԻՐԱՏՈՒ՝ ՄԱՍԻՍԻ ՀԱՄԱՅՆՔԱՊԵՏԱՐԱՆ ՊԱՅՄԱՆԱԳԻՐ ԾԱԾԿԱԳԻՐ / N ԱՄՍՀ-ԳՀԾՁԲ-22/63-6 /
						ՀՀ ԱՐԱՐԱՏԻ ՄԱՐԶ, ՄԱՍԻՍ ՀԱՄԱՅՆՔ , ՆՈՐԱՄԱՐԳ ԳՅՈՒՂԻ ՄԱՆԿԱՊԱՐՏԵԶԻ ՇԵՆՔԻ ՎԵՐԱԿԱՌՈՒՑՄԱՆ ԱՇԽԱՏԱՆՔԱՅԻՆ ՆԱԽԱԳԻԾ
Տնօրեն		Ա.Պողոսյան				ՁՐԱՄԱՏԱԿԱՐԱՐՈՒՄ ԵՎ ՁՐԱՀԵՌԱՑՈՒՄ
Նախագծեց		Գ. Մաղաթյան				ԿՈՅՈՒՂՈՒ ՅԱՆՑԻ ՁԵՎԱՎՈՐ ՄԱՍԵՐ

Փուլ	Թերթ	Թերթեր
ԱՆ	ՁԿ-28	29

<Ա-Էն Քոնսթրաքշն>
ՍՊԸ
an_const@mail.ru

ՆԵՐՔԻՆ ԿՈՅՈՒՂՈՒ ՑԱՆՑ

N	ԱՆՎԱՆՈՒՄԸ	ՉԱՓ	ՉԱՓ. ՄԻԱՎ.	ՔԱՆԱԿ	
				Կ1	Կ2
1.	ԿՈՅՈՒՂՈՒ ՊԼԱՍՏՄԱՍԵ ԽՈՂՈՎԱԿ ՀՈՂԻ ՄԵՋ	Ø150/100	Գ.Մ	10/5	
2.	ՆՈՒՅՆԸ ՊԱՏԵՐԻ ՎՐԱ	Ø150/100	Գ.Մ	5/65	20/-
3.	ՆՈՒՅՆԸ	Ø50	Գ.Մ	45	
4.	ԼՎԱՑԱՐԱՆ ԿԵՐԱՄԻԿԱԿԱՆ		ՀԱՏ	12	
5.	ԶՈՒԳԱՐԱՆԱԿՈՆՔ ԿԵՐԱՄԻԿԱԿԱՆ		ՀԱՏ	6	
6.	ԽՈՐ ՏԱԿԴԻՐ (ԼՈԳԱՌԱՆ)		ՀԱՏ	2	
7.	ՀՈՍԱԿ	Ø 100	ՀԱՏ	10	
8.	ԽՈՂ.ՋԵՐՄԱՄԵԿՈՒՍԱՑՈՒՄ ՀԱՆՔԱՅԻՆ ԲԱՄԲԱԿՈՎ		Մ³	0,2	
9.	ԽՈՀԱՆՈՑԱԿՈՆՔ		ՀԱՏ	4	
10.	ԽՐԱՄՈՒՂՈՒ ՄՇԱԿՈՒՄ		Մ³	4	
11.	ԽՐԱՄՈՒՂՈՒ ԵՏԼԻՑՔ		Մ³	16	
12.	ԱՎԵԼՈՐԴ ՀՈՂԻ ՏԵՂԱՓՈԽՈՒՄ		Մ³	15	
13.	ՑԱՆՑԻ ՓՈՐՁԱՐԿՈՒՄ		Գ.Մ	1	
14.	ԲԱՑԵԼ ԱՆՑՔ ՊԱՏԻ ՎՐԱ	Ø 350	ՏԵՂ	3	
15.	ԲԱՑԵԼ ԱՆՑՔ ԾԱԾԿԻ ՎՐԱ	Ø 100	ՏԵՂ	16	
16.	ԲԱՑԵԼ ԱՆՑՔ ԾԱԾԿԻ ՎՐԱ	Ø 300	ՏԵՂ	17	
17.	ԲԱՑՎԱԾ ԱՆՑՔԵՐԻ ԽՑԱՓԱԿՈՒՄ ԷԼԱՍՏԻԿ ՆՅՈՒԹԵՐՈՎ		ՏԵՂ	36	
18.	ԱՎԱԶԻ ՆԱԽԱՊԱՏՐԱՍՏԱԿԱՆ ՇԵՐՏ ԽՈՂՈՎԱԿԻ ՎՐԱ	H = 0.1ՍՄ CM	Մ³	1	
19.	ԱՎԱԶԻ ՇԵՐՏ ԽՈՂՈՎԱԿԻ ՏԱԿ	H = 0.5ՍՄ CM	Մ³	———	
20.	ԽՈՂ. ՓԱԹԱԹՈՒՄ ԱԼՅՈՒՄԻՆԵ ԹԵՐԹՈՎ		Մ²	20	
21.				———	
22.	ԿՈՅՈՒՂՈՒ ԿԼՈՐ ԴԻՏԱՀՈՐ VԲ=2.8Մ³	Ø1000	ՀԱՏ	———	
23.	ԹՈՒՋԵ ՄՏՈՑ	Ø700	ՀԱՏ	———	
24.	ՄԵՏԱՂԱԿԱՆ ԱՍՏԻՃԱՆՆԵՐ		ՏՆ	———	
25.	ԴԻՏԱՀՈՐԻ ԱՄՐԱՑՄԱՆ ՄԱՍԵՌ		ՏՆ	———	
26.	ՕԴԱՓՈՒԹՅԱՆ ՊՈՂՊԱՏԵ ԽՈՂՈՎԱԿ Φ108x4		Մ	———	
27.	ՄԱՆԿԱԿԱՆ ԶՈՒԳԱՐԱՆԱԿՈՆՔ		ՀԱՏ	6	
28.	ՄԱՆԿԱԿԱՆ ԼՎԱՑԱՐԱՆ		ՀԱՏ	8	
28.	ՋՐԸՆԴՈՒՆԻՉ		ՀԱՏ	———	2
28.	ԱՄՐԱՑՆԵԼ ԽՈՂՈՎԱԿԸ ՊԱՏԻ ՀԵՏ		ՏԵՂ / ԿԳ	———	4/2
29.	ԿՈՅՈՒՂՈՒ ՊՈՂՊ SAR 100 TOP3 VORTEX		ՀԱՏ	1	
30.	ՊՈՂՊԱՏԵ ԿԱՓԱՐԻՉ		Մ²/ԿԳ	1/ 47.1	
31.	L50 ԱՆԿՅՈՒՆԱԿՈՎ ՊԱՐՓԱԿԱԾ ԻՐ ՇՐՋԱՆԱԿՈՎ L=16Մ		ԿԳ	30,12	
32.	ԾՈՒՆԿ Ø50		ՀԱՄԱԼԻՐ	2	
33.	ՄԻԱՑՈՒՄ Ø50X100 ՍԻՖՈՆՈՎ		ՏԵՂ	1	
34	ՓԱԿԱՆ Ø50	Ø50	ՀԱՏ	1	
35	ՀԱԿԱԴԱՐՁ ՓԱԿԱՆ		ՀԱՏ	1	
36	ՊՈՍՊԻ ՓՈՍՈՐԱԿ1X1X1 (h)		ՀԱՏ / Մ³	1 / 1	
37.	ԾԽՆԻ		ՀԱՏ	2	
38	ՃՆՇՈՒՄԱՅԻՆ ՊՈԼԻԷԹԻԼԵՆԵ ԽՈՂՈՎԱԿ	Ø 50	Գ.Մ	5	
39.	ՄԻԱՑՈՒՄ ԿՈՅՈՒՂՈՒ ՑԱՆՑԻՆ ՁԱԳԱՐՈՎ-ՍԻՖՈՆՈՎՁՐԻ ԽՁՄԱՆ ՀԱՄԱՐ	Ø 50/100	Գ.Մ	5	

Փոփ	քան.	Թեր	Փաստ	Ստորագ.	Ամս.
Տնօրեն		Ա.Պողոսյան			
Նախագծեց		Գ. Մադաթյան			

ՊԱՏՎԻՐԱՏՈՒ՝ ՄԱՍԻՍԻ ՀԱՄԱՅՆՔԱՊԵՏԱՐԱՆ
ՊԱՅՄԱՆԱԳԻՐ ԾԱԾԿԱԳԻՐ / N ԱՄՍՀ-ԳՀԾՁԲ-22/63-6 /

ՀՀ ԱՐԱՐԱՏԻ ՄԱՐԶ, ՄԱՍԻՍ ՀԱՄԱՅՆՔ , ՆՈՐԱՄԱՐԳ ԳՅՈՒՂԻ
ՄԱՆԿԱՊԱՐՏԵԶԻ ՇԵՆՔԻ ՎԵՐԱԿԱՌՈՒՑՄԱՆ
ԱՇԽԱՏԱՆՔԱՅԻՆ ՆԱԽԱԳԻԾ

ՋՐԱՄԱՏԱԿԱՐԱՐՈՒՄ ԵՎ ՋՐԱՀԵՌԱՑՈՒՄ

Փուլ	Թերթ	Թերթեր
ԱՆ	ՋԿ-29	29

ԿՈՅՈՒՂՈՒ ՑԱՆՑԻ ԾԱՎԱԼԱԹԵՐԹ

<Ա-Էն Քոնսթրաքշն>
ՍՊԸ
an_const@mail.ru